Asennusopas

Sky Air Alpha-series

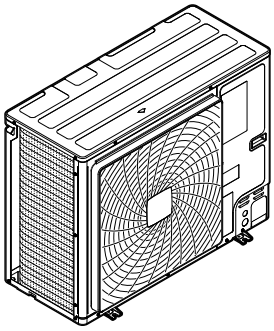

RZAG71N7V1B
RZAG100N7V1B
RZAG125N7V1B
RZAG140N7V1B

RZAG71N7Y1B
RZAG100N7Y1B
RZAG125N7Y1B
RZAG140N7Y1B

Asennusopas
Sky Air Alpha-series

Suomi

	A~E	H_B H_D H_U		(mm)							
				a	b	c	d	e	e_B	e_D	
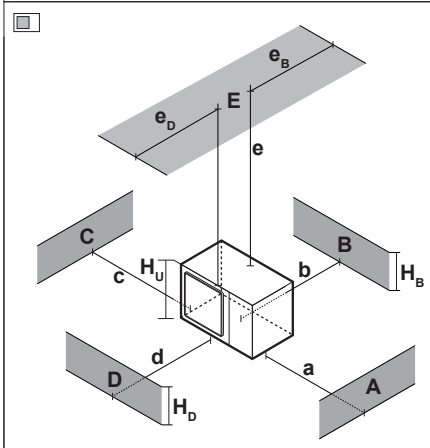	B	—			≥100						
	A, B, C	—		≥100(1)	≥100	≥100					
	B, E	—			≥100			≥1000		≤500	
	A, B, C, E	—		≥150(1)	≥150	≥150		≥1000		≤500	
	D	—					≥500				
	D, E	—					≥500	≥1000	≤500		
	B, D	H_D>H_U			≥100		≥500				
		H_D≤H_U			≥100		≥500				
	B, D, E	H_D>H_U	H_B≤½H_U		≥250		≥750	≥1000	≤500		1
			½H_U<H_B≤H_U		≥250		≥1000	≥1000	≤500		
			H_B>H_U	⊘							
		H_D≤H_U	H_D≤½H_U		≥100		≥1000	≥1000		≤500	
			½H_U<H_D≤H_U		≥200		≥1000	≥1000		≤500	
			H_D>H_U	⊘							
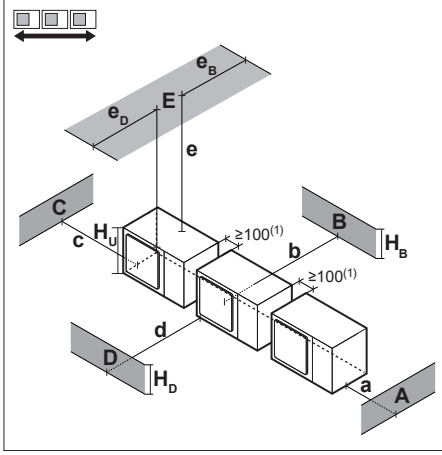	A, B, C	—		≥200(1)	≥300	≥1000					
	A, B, C, E	—		≥200(1)	≥300	≥1000		≥1000		≤500	
	D	—					≥1000				
	D, E	—					≥1000	≥1000	≤500		
	B, D	H_D>H_U			≥300		≥1000				
		H_D≤H_U	H_D≤½H_U		≥250		≥1500				
			½H_U<H_D≤H_U		≥300		≥1500				
	B, D, E	H_D>H_U	H_B≤½H_U		≥300		≥1000	≥1000	≤500		1+2
			½H_U<H_B≤H_U		≥300		≥1250	≥1000	≤500		
			H_B>H_U	⊘							
		H_D≤H_U	H_D≤½H_U		≥250		≥1500	≥1000		≤500	
			½H_U<H_D≤H_U		≥300		≥1500	≥1000		≤500	
			H_D>H_U	⊘							

1

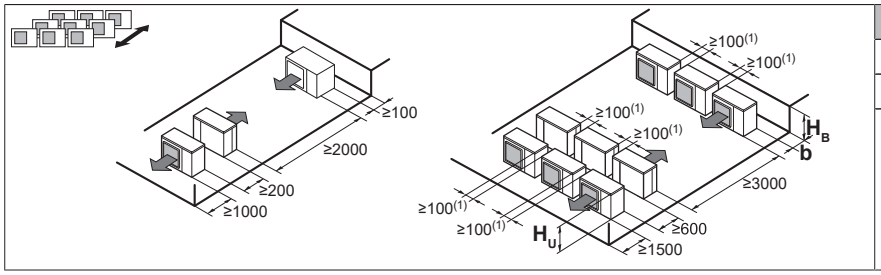

H_B H_U	b (mm)
H_B≤½H_U	b≥250
½H_U<H_B≤H_U	b≥300
H_B>H_U	⊘

2

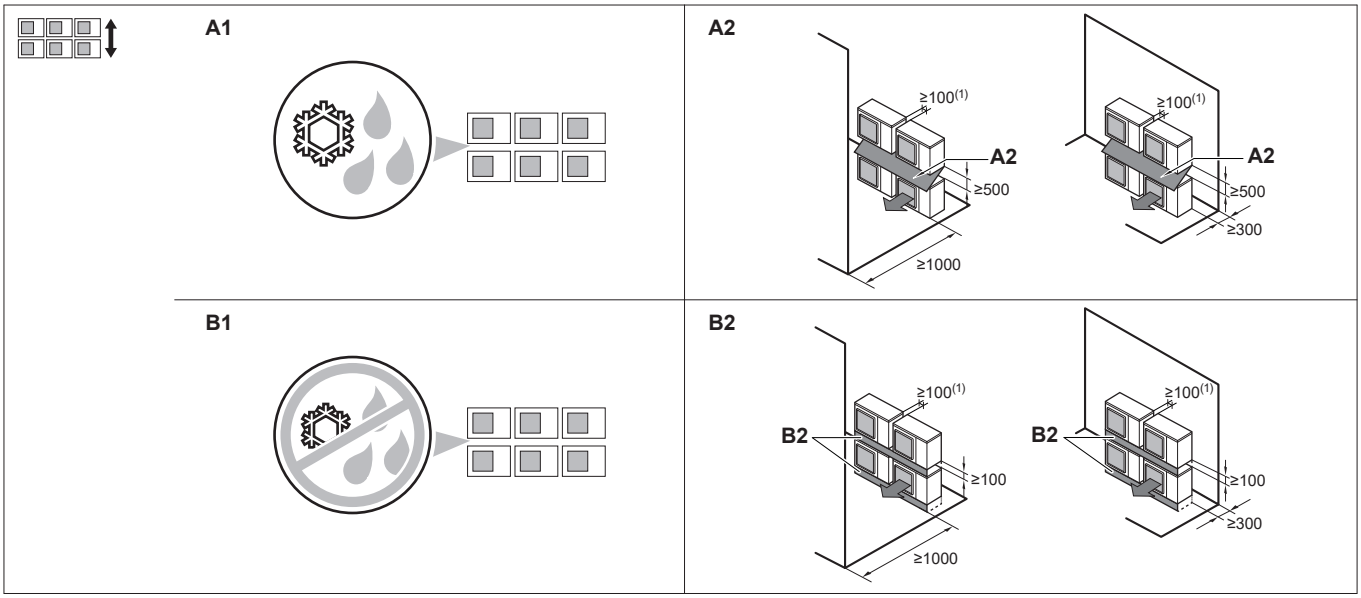

3

CE - DECLARATION-OF-CONFORMITY
CE - KONFORMITÄTSERKLÄRUNG
CE - DECLARATION-DE-CONFORMITE
CE - CONFORMITEITSVERKLARING

CE - DECLARACION-DE-CONFORMIDAD
CE - DICHIARAZIONE-DI-CONFORMITA
CE - ΔΗΛΩΣΗ ΣΥΜΜΟΡΦΩΣΗΣ

CE - DECLARAÇÃO-DE-CONFORMIDADE
CE - ЗАЯВЛЕНИЕ-О-СООТВЕТСТВИИ
CE - OVERENSSTEMMELSESERKLÆRING
CE - FÖRSÄKRAN-OM-ÖVERENSTÄMMELSE

CE - ERKLÆRING OM-SAMSVAR
CE - ILMOITUS-YHDENMUKAISUUDESTA
CE - PROHLÁŠENÍ-O-SHODĚ

CE - IZJAVA-O-USKLAĐENOSTI
CE - MEGFELELŐSÉGI-NYILATKOZAT
CE - DEKLARACJA-ZGODNOŚCI
CE - DECLARAŢIE-DE-CONFORMITATE

CE - IZJAVA O SKLADNOSTI
CE - VASTAVUSDEKLARATSIOON
CE - ДЕКЛАРАЦИЯ-ЗА-СЪОТВЕТСТВИЕ

CE - ATITIKTIES-DEKLARACIJA
CE - ATBILSTĪBAS-DEKLARĀCIJA
CE - VYHLÁSENIE-ZHODY
CE - UYGUNLUK-BEYANI

Daikin Europe N.V.

01 (GB) declares under its sole responsibility that the air conditioning models to which this declaration relates:
02 (D) erklärt auf seine alleinige Verantwortung daß die Modelle der Klimageräte für die diese Erklärung bestimmt ist:
03 (F) déclare sous sa seule responsabilité que les appareils d'air conditionné visés par la présente déclaration:
04 (NL) verklaart hierbij op eigen exclusieve verantwoordelijkheid dat de airconditioning units waarop deze verklaring betrekking heeft:
05 (E) declara baja su única responsabilidad que los modelos de aire acondicionado a los cuales hace referencia la declaración:
06 (I) dichiara sotto sua responsabilità che i condizionatori modello a cui è riferita questa dichiarazione:
07 (GR) δηλώνει με αποκλειστική της ευθύνη ότι τα μοντέλα των κλιματιστικών συσκευών στα οποία αναφέρεται η παρούσα δήλωση:
08 (P) declara sob sua exclusiva responsabilidade que os modelos de ar condicionado a que esta declaração se refere:
09 (RUS) заявляет, исключительно под свою ответственность, что модели кондиционеров воздуха, к которым относится настоящее заявление:
10 (DK) erklærer under eneansvar, at klimaanlægmodellerne, som denne deklaration vedrører:
11 (S) deklarerar i egenskap av huvudansvarig, att luftkonditioneringsmodellerna som berörs av denna deklaration innebär att:
12 (N) erklærer et fullstendig ansvar for at de luftkondisjoneringsmodeller som berøres av denne deklarasjon, innebærer at:
13 (FIN) ilmoittaa yksinomaan omalla vastuullaan, että tämän ilmoituksen tarkoittamat ilmastointilaitteiden mallit:
14 (CZ) prohlašuje ve své plné odpovědnosti, že modely klimatizace, k nimž se toto prohlášení vztahuje:
15 (GR) ízjavljuje pod isključivo vlastitom odgovornošću da su modeli klima uređaja na koje se ova izjava odnosi:
16 (H) teljes felelőssége tudatában kijelenti, hogy a klímaberendezés modellek, melyekre e nyilatkozat vonatkozik:
17 (PL) deklaruje na własną i wyłączną odpowiedzialność, że modele klimatyzatorów, których dotyczy niniejsza deklaracja:
18 (RO) declară pe proprie răspundere că aparatele de aer conditionat la care se referă această declaraţie:
19 (SLO) z vso odgovornostjo izjavlja, da so modeli klimatskih naprav, na katere se izjava nanaša:
20 (EST) kinnitab oma täielikul vastutusel, et käesoleva deklaratsiooni alla kuuluvad kliimaseadmete mudelid:
21 (BG) декларира на своя отговорност, че моделите климатична инсталация, за които се отнася тази декларация:
22 (LT) visiška savo atsakomybe skelbia, kad oro kondicionavimo prietaisų modeliai, kuriems yra taikoma ši deklaracija:
23 (LV) ar pilnu atbildību apliecina, ka tālāk uzskaitīto modeļu gaisa kondicionētāji, uz kuriem attiecas šī deklarācija:
24 (SK) vyhlasuje na vlastnú zodpovednosť, že tieto klimatizačné modely, na ktoré sa vzťahuje toto vyhlásenie:
25 (TR) tamamen kendi sorumluluğunda olmak üzere bu bildirinin ilgili olduğu klima modellerinin aşağıdaki gibi olduğunu beyan eder:

RZAG71N7V1B*, RZAG100N7V1B*, RZAG125N7V1B*, RZAG140N7V1B*,
RZAG71N7Y1B*, RZAG100N7Y1B*, RZAG125N7Y1B*, RZAG140N7Y1B*,

* = , , 1, 2, 3, ..., 9

01 are in conformity with the following standard(s) or other normative document(s), provided that these are used in accordance with our instructions:
02 der/den folgenden Norm(en) oder einem anderen Normdokument oder -dokumenten entspricht/entsprechen, unter der Voraussetzung, daß sie gemäß unseren Anweisungen eingesetzt werden:
03 sont conformes à la/aux norme(s) ou autre(s) document(s) normatif(s), pour autant qu'ils soient utilisés conformément à nos instructions:
04 conform de volgende norm(en) of één of meer andere bindende documenten zijn, op voorwaarde dat ze worden gebruikt overeenkomstig onze instructies:
05 están en conformidad con la(s) siguiente(s) norma(s) u otro(s) documento(s) normativo(s), siempre que sean utilizados de acuerdo con nuestras instrucciones:
06 sono conformi al(i) seguente(i) standard(s) o altro(i) documento(i) a carattere normativo, a patto che vengano usati in conformità alle nostre istruzioni:
07 είναι σύμφωνα με το(α) ακόλουθο(α) πρότυπο(α) ή άλλο έγγραφο(α) κανονισμών, υπό την προϋπόθεση ότι χρησιμοποιούνται σύμφωνα με τις οδηγίες μας:
08 estão em conformidade com a(s) seguinte(s) norma(s) ou outro(s) documento(s) normativo(s), desde que estes sejam utilizados de acordo com as nossas instruções:
09 соответствуют следующим стандартам или другим нормативным документам, при условии их использования согласно нашим инструкциям:
10 overholder følgende standard(er) eller andet/andre retningsgivende dokument(er), forudsat at disse anvendes i henhold til vore instrukser:
11 respektive utrustning är utförd i överensstämmelse med och följer följande standard(er) eller andra normgivande dokument, under förutsättning att användning sker i överensstämmelse med våra instruktioner:
12 respektive utstyr er i overensstemmelse med følgende standard(er) eller andre normgivende dokument(er), under forutsetning av at disse brukes i henhold til våre instrukser:
13 vastaavat seuraavien standardien ja muiden ohjeellisten dokumenttien vaatimuksia edellyttäen, että niitä käytetään ohjeidemme mukaisesti:
14 za předpokladu, že jsou využívány v souladu s našimi pokyny, odpovídají následujícím normám nebo normativním dokumentům:
15 u skladu sa slijedećim standardom(ima) ili drugim normativnim dokumentom(ima), uz uvjet da se oni koriste u skladu s našim uputama:
16 megfelelnek az alábbi szabvány(ok)nak vagy egyéb irányadó dokumentum(ok)nak, ha azokat előírás szerint használják:
17 spełniają wymogi następujących norm i innych dokumentów normalizacyjnych, pod warunkiem że używane są zgodnie z naszymi instrukcjami:
18 sunt în conformitate cu următorul (următoarele) standard(e) sau alt(e) document(e) normativ(e), cu condiţia ca acestea să fie utilizate în conformitate cu instrucţiunile noastre:
19 skladni z naslednjimi standardi in drugimi normativi, pod pogojem, da se uporabljajo v skladu z našimi navodili:
20 on vastavuses järgmis(t)e standardi(te)ga või teiste normatiivsete dokumentidega, kui neid kasutatakse vastavalt meie juhenditele:
21 съответстват на следните стандарти или други нормативни документи, при условие, че се използват съгласно нашите инструкции:
22 atitinka žemiau nurodytus standartus ir (arba) kitus norminius dokumentus su sąlyga, kad yra naudojami pagal mūsų nurodymus:
23 tad, ja lietoti atbilstoši ražotāja norādījumiem, atbilst sekojošiem standartiem un citiem normatīviem dokumentiem:
24 sú v zhode s nasledovnou(ými) normou(ami) alebo iným(i) normatívnym(i) dokumentom(ami), za predpokladu, že sa používajú v súlade s našim návodom:
25 ürünün, talimatlarımıza göre kullanılması koşuluyla aşağıdaki standartlar ve norm belirten belgelerle uyumludur:

EN60335-2-40,

01 following the provisions of:
02 gemäß den Vorschriften der:
03 conformément aux stipulations des:
04 overeenkomstig de bepalingen van:
05 siguiendo las disposiciones de:
06 secondo le prescrizioni per:
07 με τήρηση των διατάξεων των:
08 de acordo com o previsto em:
09 в соответствии с положениями:
10 under iagttagelse af bestemmelserne i:
11 enligt villkoren i:
12 gitt i henhold til bestemmelsene i:
13 noudattaen määräyksiä:
14 za dodržení ustanovení předpisu:
15 prema odredbama:
16 követi a(z):
17 zgodnie z postanowieniami Dyrektyw:
18 în urma prevederilor:
19 ob upoštevanju določb:
20 vastavalt nõuetele:
21 следвайки клаузите на:
22 laikantis nuostatų, pateikiamų:
23 ievērojot prasības, kas noteiktas:
24 održiavajúc ustanovenia:
25 bunun koşullarına uygun olarak:

Machinery 2006/42/EC	***
Low Voltage 2014/35/EU	
Electromagnetic Compatibility 2014/30/EU	*
Pressure Equipment 2014/68/EU	**

01 Directives, as amended.
02 Direktiven, gemäß Änderung.
03 Directives, telles que modifiées.
04 Richtlijnen, zoals geamendeerd.
05 Directivas, según lo enmendado.
06 Direttive, come da modifica.
07 Οδηγιών, όπως έχουν τροποποιηθεί.
08 Directivas, conforme alteração em.
09 Директив со всеми поправками.
10 Direktiver, med senere ændringer.
11 Direktiv, med företagna ändringar.
12 Direktiver, med foretatte endringer.
13 Direktiivejä, sellaisina kuin ne ovat muutettuina.
14 v platném znění.
15 Smjernice, kako je izmijenjeno.
16 irányelv(ek) és módosításaik rendelkezéseit.
17 z późniejszymi poprawkami.
18 Directivelor, cu amendamentele respective.
19 Direktive z vsemi spremembami.
20 Direktiivid koos muudatustega.
21 Директиви, с техните изменения.
22 Direktyvose su papildymais.
23 Direktīvās un to papildinājumos.
24 Smernice, v platnom znení.
25 Değiştirilmiş halleriyle Yönetmelikler.

01 * as set out in <A> and judged positively by <B> according to the **Certificate <C>**.
** as set out in the Technical Construction File **<D>** and judged positively by **<E>** (Applied module **<F>**). **<G>**. Risk category **<H>**. Also refer to next page.
02 * wie in <A> aufgeführt und von <B> positiv beurteilt gemäß **Zertifikat <C>**.
** wie in der Technischen Konstruktionsakte **<D>** aufgeführt und von **<E>** (Angewandtes Modul **<F>**) positiv ausgezeichnet. **<G>**. Risikoart **<H>**. Siehe auch nächste Seite.
03 * tel que défini dans <A> et évalué positivement par <B> conformément au **Certificat <C>**.
** tel que stipulé dans le Fichier de Construction Technique **<D>** et jugé positivement par **<E>** (Module appliqué **<F>**). **<G>**. Catégorie de risque **<H>**. Se reporter également à la page suivante.
04 * zoals vermeld in <A> en positief beoordeeld door <B> overeenkomstig **Certificaat <C>**.
** zoals vermeld in het Technisch Constructiedossier **<D>** en in orde bevonden door **<E>** (Toegepaste module **<F>**). **<G>**. Risicocategorie **<H>**. Zie ook de volgende pagina.
05 * como se establece en <A> y es valorado positivamente por <B> de acuerdo con el **Certificado <C>**.
** tal como se expone en el Archivo de Construcción Técnica **<D>** y juzgado positivamente por **<E>** (Modulo aplicado **<F>**). **<G>**. Categoría de riesgo **<H>**. Consulte también la siguiente página.
06 * delineato nel <A> e giudicato positivamente da <B> secondo il **Certificato <C>**.
** delineato nel File Tecnico di Costruzione **<D>** e giudicato positivamente da **<E>** (Modulo **<F>** applicato). **<G>**. Categoria di rischio **<H>**. Fare riferimento anche alla pagina successiva.
07 * όπως καθορίζεται στο <A> και κρίνεται θετικά από το <B> σύμφωνα με το **Πιστοποιητικό <C>**.
** όπως προσδιορίζεται στο Αρχείο Τεχνικής Κατασκευής **<D>** και κρίνεται θετικά από το **<E>** (Χρησιμοποιούμενη υπομονάδα **<F>**). **<G>**. Κατηγορία επικινδυνότητας **<H>**. Ανατρέξτε επίσης στην επόμενη σελίδα.
08 * tal como estabelecido em <A> e com o parecer positivo de <B> de acordo com o **Certificado <C>**.
** tal como estabelecido no Ficheiro Técnico de Construção **<D>** e com o parecer positivo de **<E>** (Módulo aplicado **<F>**). **<G>**. Categoria de risco **<H>**. Consultar também a página seguinte.
09 * как указано в <A> и в соответствии с положительным решением <B> согласно **Свидетельству <C>**.
** как указано в Досье технического толкования **<D>** и в соответствии с положительным решением **<E>** (Прикладной модуль **<F>**). **<G>**. Категория риска **<H>**. Также смотрите следующую страницу.
10 * som anført i <A> og positivt vurderet af <B> i henhold til **Certifikat <C>**.
** som anført i den Tekniske Konstruktionsfil **<D>** og positivt vurderet af **<E>** (Anvendt modul **<F>**). **<G>**. Risikoklasse **<H>**. Se også næste side.
11 * enligt <A> och godkänts av <B> enligt **Certifikatet <C>**.
** i enlighet med den Tekniska Konstruktionsfilen **<D>** som positivt intygats av **<E>** (Fastsatt modul **<F>**). **<G>**. Riskkategori **<H>**. Se även nästa sida.
12 * som det fremkommer i <A> og gjennom positiv bedømmelse av <B> ifølge **Sertifikat <C>**.
** som det fremkommer i den Tekniske Konstruksjonsfilen **<D>** og gjennom positiv bedømmelse av **<E>** (Anvendt modul **<F>**). **<G>**. Risikokategori **<H>**. Se også neste side.
13 * jotka on esitetty asiakirjassa <A> ja jotka <B> on hyväksynyt **Sertifikaatin <C>** mukaisesti.
** jotka on esitetty Teknisessä Asiakirjassa **<D>** ja jotka **<E>** on hyväksynyt (Sovellettu moduli **<F>**). **<G>**. Vaaraluokka **<H>**. Katso myös seuraava sivu.
14 * jak bylo uvedeno v <A> a pozitivně zjištěno <B> v souladu s **osvědčením <C>**.
** jak bylo uvedeno v souboru technické konstrukce **<D>** a pozitivně zjištěno **<E>** (použitý modul **<F>**). **<G>**. Kategorie rizik **<H>**. Viz také následující strana.
15 * kako je izloženo u <A> i pozitivno ocijenjeno od strane <B> prema **Certifikatu <C>**.
** kako je izloženo u Datoteci o tehničkoj konstrukciji **<D>** i pozitivno ocijenjeno od strane **<E>** (Primijenjen modul **<F>**). **<G>**. Kategorija opasnosti **<H>**. Također pogledajte na slijedećoj stranici.
16 * a(z) <A> alapján, a(z) <B> igazolta a megfelelést, a(z) **<C> tanúsítvány** szerint.
** a(z) **<D>** műszaki konstrukciós dokumentáció alapján, a(z) **<E>** igazolta a megfelelést (alkalmazott modul: **<F>**). **<G>**. Veszélyességi kategória **<H>**. Lásd még a következő oldalon.
17 * zgodnie z dokumentacją **<A>**, pozytywną opinią **<B>** i **Świadectwem <C>**.
** zgodnie z archiwalną dokumentacją konstrukcyjną **<D>** i pozytywną opinią **<E>** (Zastosowany moduł **<F>**). **<G>**. Kategoria zagrożenia **<H>**. Patrz także następna strona.
18 * aşa cum este stabilit în **<A>** şi apreciat pozitiv de **<B>** în conformitate cu **Certificatul <C>**.
** conform celor stabilite în Dosarul tehnic de construcţie **<D>** şi apreciate pozitiv de **<E>** (Modul aplicat **<F>**). **<G>**. Categorie de risc **<H>**. Consultaţi de asemenea pagina următoare.
19 * kot je določeno v **<A>** in odobreno s strani **<B>** v skladu s **certifikatom <C>**.
** kot je določeno v tehnični mapi **<D>** in odobreno s strani **<E>** (Uporabljen modul **<F>**). **<G>**. Kategorija tveganja **<H>**. Glejte tudi na naslednji strani.
20 * nagu on näidatud dokumendis **<A>** ja heaks kiidetud **<B>** järgi vastavalt **sertifikaadile <C>**.
** nagu on näidatud tehnilises dokumentatsioonis **<D>** ja heaks kiidetud **<E>** järgi (lisamoodul **<F>**). **<G>**. Riskikategooria **<H>**. Vaadake ka järgmist lehekülge.
21 * както е изложено в **<A>** и оценено положително от **<B>** съгласно **Сертификата <C>**.
** както е заложено в Акта за техническа конструкция **<D>** и оценено положително от **<E>** (Приложен модул **<F>**). **<G>**. Категория риск **<H>**. Вижте също на следващата страница.
22 * kaip nustatyta **<A>** ir kaip teigiamai nuspręsta **<B>** pagal **Sertifikatą <C>**.
** kaip nurodyta Techniněje konstrukcijos byloje **<D>** ir patvirtinta **<E>** (taikomas modulis **<F>**). **<G>**. Rizikos kategorija **<H>**. Taip pat žiūrėkite ir kitą puslapį.
23 * kā norādīts **<A>** un atbilstoši **<B>** pozitīvajam vērtējumam saskaņā ar **sertifikātu <C>**.
** kā noteikts tehniskajā dokumentācijā **<D>**, atbilstoši **<E>** pozitīvajam lēmumam (piekritīgā sadaļa: **<F>**). **<G>**. Riska kategorija **<H>**. Skat. arī nākošo lappusi.
24 * ako bolo uvedené v **<A>** a pozitívne zistené **<B>** v súlade s **osvedčením <C>**.
** ako je to stanovené v Súbore technickej konštrukcie **<D>** a kladne posúdené **<E>** (Aplikovaný modul **<F>**). **<G>**. Kategória nebezpečia **<H>**. Viď tiež nasledovnú stranu.
25 * **<A>**'da belirtildiği gibi ve **<C>** **Sertifikasına** göre **<B>** tarafından olumlu olarak değerlendirildiği gibi.
** **<D>** Teknik Yapı Dosyasında belirtildiği gibi ve **<E>** tarafından olumlu olarak (Uygulanan modül **<F>**) değerlendirilmiştir. **<G>**. Risk kategorisi **<H>**. Ayrıca bir sonraki sayfaya bakın.

<A>	**DAIKIN.TCF.033A15/06-2019**
<B>	**DEKRA (NB0344)**
<C>	**2178265.0551-EMC**
<D>	**Daikin.TCFP.001**
<E>	**VINÇOTTE nv (NB0026)**
<F>	**D1**
<G>	**—**
<H>	II

01*** Daikin Europe N.V. is authorised to compile the Technical Construction File.
02*** Daikin Europe N.V. hat die Berechtigung die Technische Konstruktionsakte zusammenzustellen.
03*** Daikin Europe N.V. est autorisé à compiler le Dossier de Construction Technique.
04*** Daikin Europe N.V. is bevoegd om het Technisch Constructiedossier samen te stellen.
05*** Daikin Europe N.V. está autorizado a compilar el Archivo de Construcción Técnica.
06*** Daikin Europe N.V. è autorizzata a redigere il File Tecnico di Costruzione.
07*** Η Daikin Europe N.V. είναι εξουσιοδοτημένη να συντάξει τον Τεχνικό φάκελο κατασκευής.
08*** A Daikin Europe N.V. está autorizada a compilar a documentação técnica de fabrico.
09*** Компания Daikin Europe N.V. уполномочена составить Комплект технической документации.
10*** Daikin Europe N.V. er autoriseret til at udarbejde de tekniske konstruktionsdata.
11*** Daikin Europe N.V. är bemyndigade att sammanställa den tekniska konstruktionsfilen.
12*** Daikin Europe N.V. har tillatelse til å kompilere den Tekniske konstruksjonsfilen.
13*** Daikin Europe N.V. on valtuutettu laatimaan Teknisen asiakirjan.
14*** Společnost Daikin Europe N.V. má oprávnění ke kompilaci souboru technické konstrukce.
15*** Daikin Europe N.V. je ovlašten za izradu Datoteke o tehničkoj konstrukciji.
16*** A Daikin Europe N.V. jogosult a műszaki konstrukciós dokumentáció összeállítására.
17*** Daikin Europe N.V. ma upoważnienie do zbierania i opracowywania dokumentacji konstrukcyjnej.
18*** Daikin Europe N.V. este autorizat să compileze Dosarul tehnic de construcţie.
19*** Daikin Europe N.V. je pooblaščen za sestavo datoteke s tehnično mapo.
20*** Daikin Europe N.V. on volitatud koostama tehnilist dokumentatsiooni.
21*** Daikin Europe N.V. е оторизирана да съставя Акта за техническа конструкция.
22*** Daikin Europe N.V. yra įgaliota sudaryti šį techninės konstrukcijos failą.
23*** Daikin Europe N.V. ir autorizēts sastādīt tehnisko dokumentāciju.
24*** Spoločnosť Daikin Europe N.V. je oprávnená vytvoriť súbor technickej konštrukcie.
25*** Daikin Europe N.V. Teknik Yapı Dosyasını derlemeye yetkilidir.

CE - DECLARATION-OF-CONFORMITY
CE - KONFORMITÄTSERKLÄRUNG
CE - DECLARATION-DE-CONFORMITE
CE - CONFORMITEITSVERKLARING

CE - DECLARACION-DE-CONFORMIDAD
CE - DICHIARAZIONE-DI-CONFORMITA
CE - ΔΗΛΩΣΗ ΣΥΜΜΟΡΦΩΣΗΣ

CE - DECLARAÇÃO-DE-CONFORMIDADE
CE - ЗАЯВЛЕНИЕ-О-СООТВЕТСТВИИ
CE - OVERENSSTEMMELSESERKLÆRING
CE - FÖRSÄKRAN-OM-ÖVERENSTÄMMELSE

CE - ERKLÆRING OM-SAMSVAR
CE - ILMOITUS-YHDENMUKAISUUDESTA
CE - PROHLÁŠENÍ-O-SHODĚ

CE - IZJAVA-O-USKLAĐENOSTI
CE - MEGFELELŐSÉGI-NYILATKOZAT
CE - DEKLARACJA-ZGODNOŚCI
CE - DECLARAŢIE-DE-CONFORMITATE

CE - IZJAVA O SKLADNOSTI
CE - VASTAVUSDEKLARATSIOON
CE - ДЕКЛАРАЦИЯ-ЗА-СЪОТВЕТСТВИЕ

CE - ATITIKTIES-DEKLARACIJA
CE - ATBILSTĪBAS-DEKLARĀCIJA
CE - VYHLÁSENIE-ZHODY
CE - UYGUNLUK-BEYANI

01 (GB) continuation of previous page:
02 (D) Fortsetzung der vorherigen Seite:
03 (F) suite de la page précédente:
04 (NL) vervolg van vorige pagina:

05 (E) continuación de la página anterior:
06 (I) continua dalla pagina precedente:
07 (GR) συνέχεια από την προηγούμενη σελίδα:

08 (P) continuação da página anterior:
09 (RUS) продолжение предыдущей страницы:
10 (DK) fortsat fra forrige side:
11 (S) fortsättning från föregående sida:

12 (N) fortsettelse fra forrige side:
13 (FIN) jatkoa edelliseltä sivulta:
14 (CZ) pokračování z předchozí strany:

15 (HR) nastavak s prethodne stranice:
16 (H) folytatás az előző oldalról:
17 (PL) ciąg dalszy z poprzedniej strony:
18 (RO) continuarea paginii anterioare:

19 (SLO) nadaljevanje s prejšnje strani:
20 (EST) eelmise leheküljе järg:
21 (BG) продължение от предходната страница:

22 (LT) ankstesnio puslapio tęsinys:
23 (LV) iepriekšējās lappuses turpinājums:
24 (SK) pokračovanie z predchádzajúcej strany:
25 (TR) önceki sayfadan devam:

01 **Design Specifications of the models to which this declaration relates:**
02 **Konstruktionsdaten der Modelle auf die sich diese Erklärung bezieht:**
03 **Spécifications de conception des modèles auxquels se rapporte cette déclaration:**
04 **Ontwerpspecificaties van de modellen waarop deze verklaring betrekking heeft:**
05 **Especificaciones de diseño de los modelos a los cuales hace referencia esta declaración:**
06 **Specifiche di progetto dei modelli cui fa riferimento la presente dichiarazione:**
07 **Προδιαγραφές Σχεδιασμού των μοντέλων με τα οποία σχετίζεται η δήλωση:**
08 **Especificações de projecto dos modelos a que se aplica esta declaração:**
09 **Проектные характеристики моделей, к которым относится настоящее заявление:**
10 **Typespecifikationer for de modeller, som denne erklæring vedrører:**
11 **Designspecifikationer för de modeller som denna deklaration gäller:**
12 **Konstruksjonsspesifikasjoner for de modeller som berøres av denne deklarasjonen:**
13 **Tätä ilmoitusta koskevien mallien rakennemäärittely:**
14 **Specifikace designu modelů, ke kterým se vztahuje toto prohlášení:**
15 **Specifikacije dizajna za modele na koje se ova izjava odnosi:**
16 **A jelen nyilatkozat tárgyát képező modellek tervezési jellemzői:**
17 **Specyfikacje konstrukcyjne modeli, których dotyczy deklaracja:**
18 **Specificaţiile de proiectare ale modelelor la care se referă această declaraţie:**
19 **Specifikacije tehničnega načrta za modele, na katere se nanaša ta deklaracija:**
20 **Deklaratsiooni alla kuuluvate mudelite disainispetsifikatsioonid:**
21 **Проектни спецификации на моделите, за които се отнася декларацията:**
22 **Konstrukcinės specifikacijos modelių, kurie susiję su šia deklaracija:**
23 **To modeļu dizaina specifikācijas, uz kurām attiecas šī deklarācija:**
24 **Konštrukčné špecifikácie modelu, ktorého sa týka toto vyhlásenie:**
25 **Bu bildirinin ilgili olduğu modellerin Tasarım Özellikleri:**

01 · Maximum allowable pressure (PS): **<K>** (bar)
· Minimum/maximum allowable temperature (TS*):
* TSmin: Minimum temperature at low pressure side: **<L>** (°C)
* TSmax: Saturated temperature corresponding with the maximum allowable pressure (PS): **<M>** (°C)
· Refrigerant: **<N>**
· Setting of pressure safety device: **<P>** (bar)
· Manufacturing number and manufacturing year: refer to model nameplate

02 · Maximal zulässiger Druck (PS): **<K>** (Bar)
· Minimal/maximal zulässige Temperatur (TS*):
* TSmin: Mindesttemperatur auf der Niederdruckseite: **<L>** (°C)
* TSmax: Sättigungstemperatur die dem maximal zulässigen Druck (PS) entspricht: **<M>** (°C)
· Kältemittel: **<N>**
· Einstellung der Druck-Schutzvorrichtung: **<P>** (Bar)
· Herstellungsnummer und Herstellungsjahr: siehe Typenschild des Modells

03 · Pression maximale admise (PS): **<K>** (bar)
· Température minimum/maximum admise (TS*):
* TSmin: température minimum côté basse pression: **<L>** (°C)
* TSmax: température saturée correspondant à la pression maximale admise (PS): **<M>** (°C)
· Réfrigérant: **<N>**
· Réglage du dispositif de sécurité de pression: **<P>** (bar)
· Numéro de fabrication et année de fabrication: se reporter à la plaquette signalétique du modèle

04 · Maximaal toelaatbare druk (PS): **<K>** (bar)
· Minimaal/maximaal toelaatbare temperatuur (TS*):
* TSmin: Minimumtemperatuur aan lagedrukzijde: **<L>** (°C)
* TSmax: Verzadigde temperatuur die overeenstemt met de maximaal toelaatbare druk (PS): **<M>** (°C)
· Koelmiddel: **<N>**
· Instelling van drukbeveiliging: **<P>** (bar)
· Fabricagenummer en fabricagejaar: zie naamplaat model

05 · Presión máxima admisible (PS): **<K>** (bar)
· Temperatura mínima/máxima admisible (TS*):
* TSmin: Temperatura mínima en el lado de baja presión: **<L>** (°C)
* TSmax: Temperatura saturada correspondiente a la presión máxima admisible (PS): **<M>** (°C)
· Refrigerante: **<N>**
· Ajuste del presostato de seguridad: **<P>** (bar)
· Número de fabricación y año de fabricación: consulte la placa de especificaciones técnicas del modelo

06 · Pressione massima consentita (PS): **<K>** (bar)
· Temperatura minima/massima consentita (TS*):
* TSmin: temperatura minima nel lato di bassa pressione: **<L>** (°C)
* TSmax: temperatura satura corrispondente alla pressione massima consentita (PS): **<M>** (°C)
· Refrigerante: **<N>**
· Impostazione del dispositivo di controllo della pressione: **<P>** (bar)
· Numero di serie e anno di produzione: fare riferimento alla targhetta del modello

07 · Μέγιστη επιτρεπόμενη πίεση (PS): **<K>** (bar)
· Ελάχιστη/μέγιστη επιτρεπόμενη θερμοκρασία (TS*):
* TSmin: Ελάχιστη θερμοκρασία για την πλευρά χαμηλής πίεσης: **<L>** (°C)
* TSmax: Κορεσμένη θερμοκρασία που αντιστοιχεί με τη μέγιστη επιτρεπόμενη πίεση (PS): **<M>** (°C)
· Ψυκτικό: **<N>**
· Ρύθμιση της διάταξης ασφάλειας πίεσης: **<P>** (bar)
· Αριθμός κατασκευής και έτος κατασκευής: ανατρέξτε στην πινακίδα αναγνώρισης του μοντέλου

08 · Pressão máxima permitida (PS): **<K>** (bar)
· Temperaturas mínima e máxima permitidas (TS*):
* TSmin: Temperatura mínima em baixa pressão: **<L>** (°C)
* TSmax: Temperatura de saturação correspondente à pressão máxima permitida (PS): **<M>** (°C)
· Refrigerante: **<N>**
· Regulação do dispositivo de segurança da pressão: **<P>** (bar)
· Número e ano de fabrico: consultar a placa de especificações da unidade

09 · Максимально допустимое давление (PS): **<K>** (бар)
· Минимально/Максимально допустимая температура (TS*):
* TSmin: Минимальная температура на стороне низкого давления: **<L>** (°C)
* TSmax: Температура кипения, соответствующая максимально допустимому давлению (PS): **<M>** (°C)
· Хладагент: **<N>**
· Настройка устройства защиты по давлению: **<P>** (бар)
· Заводской номер и год изготовления: смотрите паспортную табличку модели

10 · Maks. tilladt tryk (PS): **<K>** (bar)
· Min./maks. tilladte temperatur (TS*):
* TSmin: Min. temperatur på lavtrykssiden: **<L>** (°C)
* TSmax: Mættet temperatur svarende til maks. tilladte tryk (PS): **<M>** (°C)
· Køle middel: **<N>**
· Indstilling af tryksikringsudstyr: **<P>** (bar)
· Produktionsnummer og fremstillingsår: se modellens fabriksskilt

11 · Maximalt tillåtet tryck (PS): **<K>** (bar)
· Min/max tillåten temperatur (TS*):
* TSmin: Minimumtemperatur på lågtrycksidan: **<L>** (°C)
* TSmax: Mättnadstemperatur som motsvarar maximalt tillåtet tryck (PS): **<M>** (°C)
· Köldmedel: **<N>**
· Inställning för trycksäkerhetsenhet: **<P>** (bar)
· Tillverkningsnummer och tillverkningsår: se modellens namnplåt

12 · Maksimalt tillatt trykk (PS): **<K>** (bar)
· Minimalt/maksimalt tillatt temperatur (TS*):
* TSmin: Minimumstemperatur på lavtrykkssiden: **<L>** (°C)
* TSmax: Metningstemperatur i samsvar med maksimalt tillatt trykk (PS): **<M>** (°C)
· Kjølemedium: **<N>**
· Innstilling av sikkerhetsanordning for trykk: **<P>** (bar)
· Produksjonsnummer og produksjonsår: se modellens merkeplate

13 · Suurin sallittu paine (PS): **<K>** (bar)
· Pienin/suurin sallittu lämpötila (TS*):
* TSmin: Alhaisin matalapainepuolen lämpötila: **<L>** (°C)
* TSmax: Suurinta sallittua painetta (PS) vastaava kyllästyslämpötila: **<M>** (°C)
· Kylmäaine: **<N>**
· Varmuuspainelaitteen asetus: **<P>** (bar)
· Valmistusnumero ja valmistusvuosi: katso mallin nimikilpi

14 · Maximální přípustný tlak (PS): **<K>** (bar)
· Minimální/maximální přípustná teplota (TS*):
* TSmin: Minimální teplota na nízkotlaké straně: **<L>** (°C)
* TSmax: Saturovaná teplota odpovídající maximálnímu přípustnému tlaku (PS): **<M>** (°C)
· Chladivo: **<N>**
· Nastavení bezpečnostního tlakového zařízení: **<P>** (bar)
· Výrobní číslo a rok výroby: viz typový štítek modelu

15 · Najveći dopušten tlak (PS): **<K>** (bar)
· Najniža/najviša dopuštena temperatura (TS*):
* TSmin: Najniža temperatura u području niskog tlaka: **<L>** (°C)
* TSmax: Standardna temperatura koja odgovara najvećem dopuštenom tlaku (PS): **<M>** (°C)
· Rashladno sredstvo: **<N>**
· Postavke sigurnosne naprave za tlak: **<P>** (bar)
· Proizvodni broj i godina proizvodnje: pogledajte natpisnu pločicu modela

16 · Legnagyobb megengedhető nyomás (PS): **<K>** (bar)
· Legkisebb/legnagyobb megengedhető hőmérséklet (TS*):
* TSmin: Legkisebb megengedhető hőmérséklet a kis nyomású oldalon: **<L>** (°C)
* TSmax: A legnagyobb megengedhető nyomásnak (PS) megfelelő telítettségi hőmérséklet: **<M>** (°C)
· Hűtőközeg: **<N>**
· A túlnyomás-kapcsoló beállítása: **<P>** (bar)
· Gyártási szám és gyártási év: lásd a berendezés adattábláján

17 · Maksymalne dopuszczalne ciśnienie (PS): **<K>** (bar)
· Minimalna/maksymalna dopuszczalna temperatura (TS*):
* TSmin: Minimalna temperatura po stronie niskociśnieniowej: **<L>** (°C)
* TSmax: Temperatura nasycenia odpowiadająca maksymalnemu dopuszczalnemu ciśnieniu (PS): **<M>** (°C)
· Czynnik chłodniczy: **<N>**
· Nastawa ciśnieniowego urządzenia bezpieczeństwa: **<P>** (bar)
· Numer fabryczny oraz rok produkcji: patrz tabliczka znamionowa modelu

18 · Presiune maximă admisibilă (PS): **<K>** (bar)
· Temperatură minimă/maximă admisibilă (TS*):
* TSmin: Temperatură minimă pe partea de presiune joasă: **<L>** (°C)
* TSmax: Temperatură de saturaţie corespunzând presiunii maxime admisibile (PS): **<M>** (°C)
· Agent frigorific: **<N>**
· Reglarea dispozitivului de siguranţă pentru presiune: **<P>** (bar)
· Numărul de fabricaţie şi anul de fabricaţie: consultaţi placa de identificare a modelului

19 · Maksimalni dovoljeni tlak (PS): **<K>** (bar)
· Minimalna/maksimalna dovoljena temperatura (TS*):
* TSmin: Minimalna temperatura na nizkotlačni strani: **<L>** (°C)
* TSmax: Nasičena temperatura, ki ustreza maksimalnemu dovoljenemu tlaku (PS): **<M>** (°C)
· Hladivo: **<N>**
· Nastavljanje varnostne naprave za tlak: **<P>** (bar)
· Tovarniška številka in leto proizvodnje: glejte napisno ploščico

20 · Maksimaalne lubatud surve (PS): **<K>** (bar)
· Minimaalne/maksimaalne lubatud temperatuur (TS*):
* TSmin: Minimaalne temperatuur madalsurve küljel: **<L>** (°C)
* TSmax: Maksimaalsele lubatud survele (PS) vastav küllastunud temperatuur: **<M>** (°C)
· Jahutusaine: **<N>**
· Surve turvaseadme seadistus: **<P>** (bar)
· Tootmisnumber ja tootmisaasta: vaadake mudeli andmeplaati

21 · Максимално допустимо налягане (PS): **<K>** (bar)
· Минимално/максимално допустима температура (TS*):
* TSmin: Минимална температура от страната на ниското налягане: **<L>** (°C)
* TSmax: Температура на насищане, съответстваща на максимално допустимото налягане (PS): **<M>** (°C)
· Охладител: **<N>**
· Настройка на предпазното устройство за налягане: **<P>** (bar)
· Фабричен номер и година на производство: вижте табелката на модела

22 · Maksimalus leistinas slėgis (PS): **<K>** (bar)
· Minimali/maksimali leistina temperatūra (TS*):
* TSmin: Minimali temperatūra žemo slėgio pusėje: **<L>** (°C)
* TSmax: Prisotinta temperatūra, atitinkamti maksimalų leistiną slėgį (PS): **<M>** (°C)
· Šaldymo skystis: **<N>**
· Apsauginio slėgio prietaiso nustatymas: **<P>** (bar)
· Gaminio numeris ir pagaminimo metai: žiūrėkite modelio pavadinimo plokštelę

23 · Maksimālais pieļaujamais spiediens (PS): **<K>** (bar)
· Minimālā/maksimālā pieļaujamā temperatūra (TS*):
* TSmin: Minimālā temperatūra zemā spiediena pusē: **<L>** (°C)
* TSmax: Piesātinātā temperatūra saskaņā ar maksimālo pieļaujamo spiedienu (PS): **<M>** (°C)
· Dzesinātājs: **<N>**
· Spiediena drošības ierīces iestatīšana: **<P>** (bar)
· Izgatavošanas numurs un izgatavošanas gads: skat. modeļa izgatavotājuzņēmuma plāksnītie

24 · Maximálny povolený tlak (PS): **<K>** (bar)
· Minimálna/maximálna povolená teplota (TS*):
* TSmin: Minimálna teplota na nízkotlakovej strane: **<L>** (°C)
* TSmax: Nasýtená teplota korešpondujúca s maximálnym povoleným tlakom (PS): **<M>** (°C)
· Chladivo: **<N>**
· Nastavenie tlakového poistného zariadenia: **<P>** (bar)
· Výrobné číslo a rok výroby: nájdete na výrobnom štítku modelu

25 · İzin verilen maksimum basınç (PS): **<K>** (bar)
· İzin verilen minimum/maksimum sıcaklık (TS*):
* TSmin: Düşük basınç tarafındaki minimum sıcaklık: **<L>** (°C)
* TSmax: İzin verilen maksimum basınca (PS) karşı gelen doyma sıcaklığı: **<M>** (°C)
· Soğutucu: **<N>**
· Basınç emniyet düzeninin ayarı: **<P>** (bar)
· İmalat numarası ve imalat yılı: modelin ünite plakasına bakın

<K>	PS	**41.5 bar**
<L>	TSmin	**–30 °C**
<M>	TSmax	**70 °C**
<N>		**R32**
<P>		**41.5 bar**

01 Name and address of the Notified body that judged positively on compliance with the Pressure Equipment Directive: **<Q>**
02 Name und Adresse der benannten Stelle, die positiv unter Einhaltung der Druckanlagen-Richtlinie urteilte: **<Q>**
03 Nom et adresse de l'organisme notifié qui a évalué positivement la conformité à la directive sur l'équipement de pression: **<Q>**
04 Naam en adres van de aangemelde instantie die positief geoordeeld heeft over de conformiteit met de Richtlijn Drukapparatuur: **<Q>**
05 Nombre y dirección del Organismo Notificado que juzgó positivamente el cumplimiento con la Directiva en materia de Equipos de Presión: **<Q>**
06 Nome e indirizzo dell'Ente riconosciuto che ha riscontrato la conformità alla Direttiva sulle apparecchiature a pressione: **<Q>**
07 Όνομα και διεύθυνση του Κοινοποιημένου οργανισμού που απεφάνθη θετικά για τη συμμόρφωση προς την Οδηγία Εξοπλισμών υπό Πίεση: **<Q>**
08 Nome e morada do organismo notificado, que avaliou favoravelmente a conformidade com a directiva sobre equipamentos pressurizados: **<Q>**
09 Название и адрес органа технической экспертизы, принявшего положительное решение о соответствии Директиве об оборудовании под давлением: **<Q>**
10 Navn og adresse på bemyndiget organ, der har foretaget en positiv bedømmelse af, at udstyret lever op til kravene i PED (Direktiv for Trykbærende Udstyr): **<Q>**
11 Namn och adress för det anmälda organ som godkänt uppfyllandet av tryckutrustningsdirektivet: **<Q>**
12 Navn på og adresse til det autoriserte organet som positivt bedømte samsvar med direktivet for trykkutstyr (Pressure Equipment Directive): **<Q>**
13 Sen ilmoitetun elimen nimi ja osoite, joka teki myönteisen päätöksen painelaitedirektiivin noudattamisesta: **<Q>**
14 Název a adresa informovaného orgánu, který vydal pozitivní posouzení shody se směrnicí o tlakových zařízeních: **<Q>**
15 Naziv i adresa prijavljenog tijela koje je donijelo pozitivnu prosudbu o usklađenosti sa Smjernicom za tlačnu opremu: **<Q>**
16 A nyomástartó berendezésekre vonatkozó irányelvnek való megfelelőséget igazoló bejelentett szervezet neve és címe: **<Q>**
17 Nazwa i adres Jednostki notyfikowanej, która wydała pozytywną opinię dotyczącą spełnienia wymogów Dyrektywy dot. Urządzeń Ciśnieniowych: **<Q>**
18 Denumirea şi adresa organismului notificat care a apreciat pozitiv conformarea cu Directiva privind echipamentele sub presiune: **<Q>**
19 Ime in naslov organa za ugotavljanje skladnosti, ki je pozitivno ocenil združljivost z Direktivo o tlačni opremi: **<Q>**
20 Teavitatud organi, mis hindas Surveseadmete Direktiiviga ühilduvust positiivselt, nimi ja aadress: **<Q>**
21 Наименование и адрес на упълномощения орган, който се е произнесъл положително относно съвместимостта с Директивата за оборудване под налягане: **<Q>**
22 Atsakingos institucijos, kuri davė teigiamą sprendimą pagal slėginės įrangos direktyvą pavadinimas ir adresas: **<Q>**
23 Sertifikācijas institūcijas, kura ir devusi pozitīvu slēdzienu par atbilstību Spiediena iekārtu Direktīvai, nosaukums un adrese: **<Q>**
24 Názov a adresa certifikačného úradu, ktorý kladne posúdil zhodu so smernicou pre tlakové zariadenia: **<Q>**
25 Basınçlı Teçhizat Direktifine uygunluk hususunda olumlu olarak değerlendirilen Onaylanmış kuruluşun adı ve adresi: **<Q>**

<Q> VINÇOTTE nv
Jan Olieslagerslaan 35
1800 Vilvoorde, Belgium

2P573424-1B

DAIKIN

Hiromitsu Iwasaki
Director
Ostend, 2nd of September 2019

DAIKIN EUROPE N.V.
Zandvoordestraat 300, B-8400 Oostende, Belgium

Sisällysluettelo

1 Tietoja asiakirjasta 5
1.1 Tietoa tästä asiakirjasta ... 5

2 Tietoja pakkauksesta 5
2.1 Ulkoyksikkö ... 5
2.1.1 Varusteiden poistaminen ulkoyksiköstä ... 5

3 Valmistelu 6
3.1 Asennuspaikan valmisteleminen ... 6
3.1.1 Ulkoyksikön asennuspaikan vaatimukset ... 6

4 Asennus 6
4.1 Ulkoyksikön kiinnitys ... 6
4.1.1 Asennusrakenteen tarjoaminen ... 6
4.1.2 Ulkoyksikön asentaminen ... 6
4.1.3 Tyhjennyksestä huolehtiminen ... 6
4.1.4 Ulkoyksikön kaatumisen estäminen ... 7
4.2 Kylmäaineputkiston liitännät ... 7
4.2.1 Kylmäaineputkiston liittäminen ulkoyksikköön ... 7
4.3 Kylmäaineputkiston liitäntöjen tarkistaminen ... 8
4.3.1 Kylmäaineputkiston tarkistaminen: Määritys ... 8
4.3.2 Vuotojen tarkistaminen ... 8
4.3.3 Tyhjiökuivauksen suorittaminen ... 9
4.4 Kylmäaineen täyttö ... 9
4.4.1 Tietoja kylmäaineen lisäämisestä ... 9
4.4.2 Tietoja kylmäaineesta ... 10
4.4.3 Kylmäaineputkiston lisäämisessä huomioitavaa ... 10
4.4.4 Määritelmät: L1~L7, H1, H2 ... 10
4.4.5 Kylmäaineen lisääminen ... 10
4.4.6 Kylmäaineen uudelleentäyttö ... 11
4.4.7 Fluorattuja kasvihuonekaasuja koskevan tunnuksen kiinnittäminen ... 12
4.5 Sähköjohtojen kytkentä ... 13
4.5.1 Tietoja sähkömääräysten täyttämisestä ... 13
4.5.2 Ohjeet sähköjohtojen kytkemiseen ... 13
4.5.3 Tavallisten johdotuskomponenttien tekniset tiedot ... 13
4.5.4 Ulkoyksikön sähköjohtojen liittäminen ... 13
4.6 Ulkoyksikön asennuksen viimeistely ... 15
4.6.1 Ulkoyksikön asennuksen viimeistely ... 15
4.6.2 Kompressorin eristysvastuksen tarkistaminen ... 15

5 Käyttöönotto 15
5.1 Tarkistuslista ennen käyttöönottoa ... 15
5.2 Koekäytön suorittaminen ... 15
5.3 Vikakoodit koekäytön suorittamisen aikana ... 16

6 Hävittäminen 16

7 Tekniset tiedot 17
7.1 Huoltotila: Ulkoyksikkö ... 17
7.2 Putkikaavio: Ulkoyksikkö ... 18
7.3 Kytkentäkaavio: Ulkoyksikkö ... 18

1 Tietoja asiakirjasta

1.1 Tietoa tästä asiakirjasta

Kohdeyleisö

Valtuutetut asentajat

TIETOJA

Tämä laite on tarkoitettu ammattilaisten ja koulutettujen käyttäjien käyttöön liikkeissä, kevyessä teollisuudessa ja maatiloilla, sekä maallikoiden käyttöön kaupallisissa toimissa.

Asiakirjasarja

Tämä asiakirja on osa asiakirjasarjaa. Asiakirjasarjaan kuuluvat:

- **Yleiset varotoimet:**
  - Turvallisuusohjeita, jotka on luettava ennen asennusta
  - Muoto: Paperi (ulkoyksikön pakkauksessa)
- **Ulkoyksikön asennusopas:**
  - Asennusohjeet
  - Muoto: Paperi (ulkoyksikön pakkauksessa)
- **Asentajan viiteopas:**
  - Asennuksen valmistelu, viitetiedot…
  - Muoto: Digitaaliset tiedostot osoitteessa http://www.daikineurope.com/support-and-manuals/product-information/

Mukana toimitettujen asiakirjojen uusimmat versiot voivat olla saatavilla alueesi Daikin-sivustolta tai jälleenmyyjän kautta.

Alkuperäinen asiakirja on laadittu englanniksi. Kaikki muut kielet ovat käännöksiä.

Tekniset rakennetiedot

- Uusimpien teknisten tietojen **osajoukko** on saatavana alueelliselta Daikin-sivustolta (julkisesti saatavilla).
- Uusimpien teknisten tietojen **koko sarja** on saatavana kohteesta Daikin Business Portal (todentaminen vaaditaan).

2 Tietoja pakkauksesta

2.1 Ulkoyksikkö

2.1.1 Varusteiden poistaminen ulkoyksiköstä

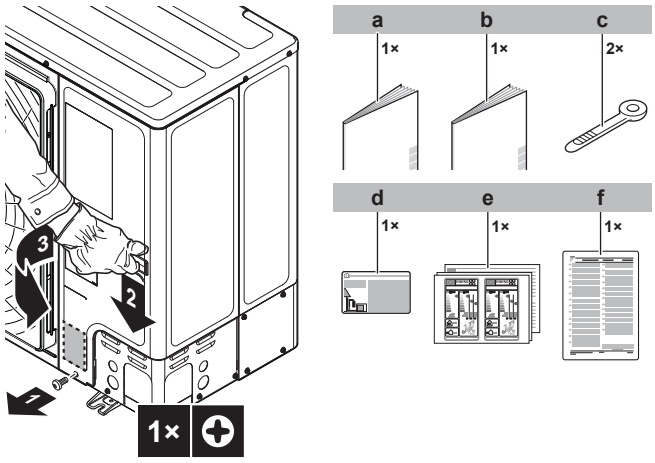

a Yleiset varotoimet
b Ulkoyksikön asennusopas
c Nippuside
d Fluorattuja kasvihuonekaasuja koskeva tarra
e Energiatarra
f Liite (LOT21)

3 Valmistelu

3.1 Asennuspaikan valmisteleminen

VAROITUS

Laitetta täytyy säilyttää huoneessa, jossa ei ole jatkuvasti toimivia syttymislähteitä (esimerkiksi avotuli, toiminnassa oleva kaasutoiminen laite tai toiminnassa oleva sähkölämmitin).

3.1.1 Ulkoyksikön asennuspaikan vaatimukset

Huomioi tilan viiteohjeet. Katso "Tekniset tiedot" -lukua ja etukannen sisäpuolella olevia kuvia.

TIETOJA

Äänenpainetaso on alle 70 dBA.

HUOMIO

Laite ei julkisessa käytössä; asenna se suljetulle alueelle, jonne ei ole helppo päästä.

Sekä sisä- että ulkoyksikkö voidaan sijoittaa toimisto- tai kevyeen teollisuusympäristöön.

4 Asennus

4.1 Ulkoyksikön kiinnitys

4.1.1 Asennusrakenteen tarjoaminen

Ota valmiiksi 4 sarjaa ankkuripultteja, muttereita ja aluslaattoja (ei sisälly toimitukseen) seuraavasti:

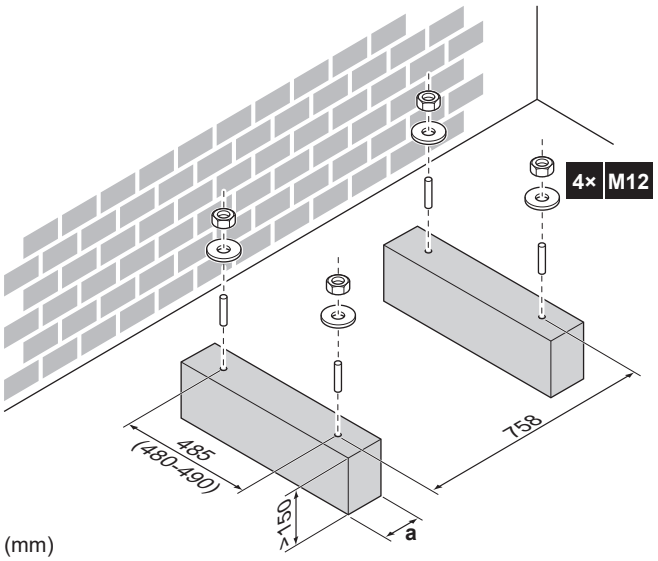

(mm)

a Yksikön pohjalevyn poistoaukkoja ei saa peittää.

TIETOJA

Ylempien ulostyöntyvien pulttien suositeltu korkeus on 20 mm.

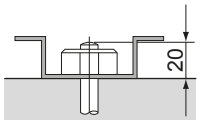

HUOMIOITAVAA

Kiinnitä ulkoyksikkö ankkuripultteihin käyttämällä muttereita ja muovialuslevyjä (a). Jos kiinnitysalueen pinnoitus kuoritaan pois, metalli voi ruostua helposti.

4.1.2 Ulkoyksikön asentaminen

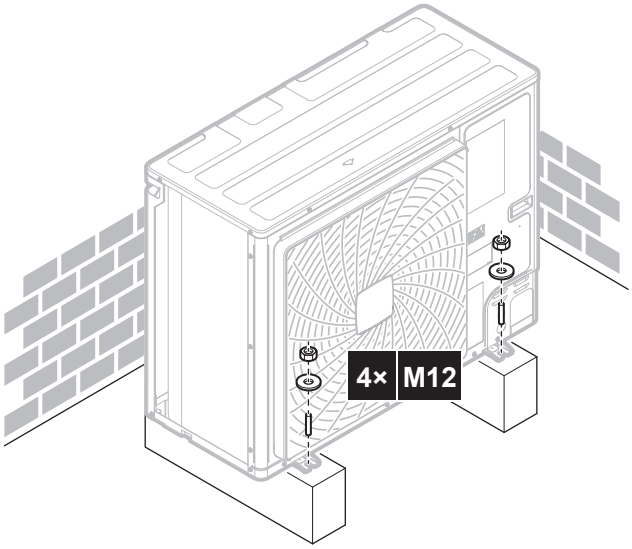

4.1.3 Tyhjennyksestä huolehtiminen

TIETOJA

Voit tarvittaessa käyttää tippavesiallasta (ei sisälly toimitukseen) estämään poistoveden vuotamista.

HUOMIOITAVAA

Jos yksikköä EI VOI asentaa täysin vaakasuoraan, varmista aina, että kallistus on kohti yksikön takaosaa. Tämä on tarpeen asianmukaista tyhjennystä varten.

HUOMIOITAVAA

Jos ulkoyksikön poistoaukot ovat kiinnitysalustan tai lattiapinnan peitossa, nosta yksikköä, jotta ulkoyksikön alle jää vähintään 150 mm vapaata tilaa.

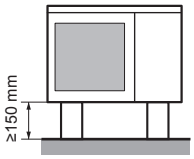

Poistoaukot (mm)

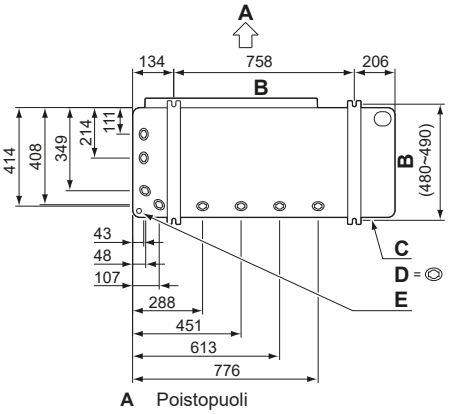

A Poistopuoli

B Ankkuripisteiden välinen etäisyys
C Pohjakehys
D Poistoaukot
E Läpivientiaukko lunta varten

Lumi

Alueilla, joilla sataa lunta, lunta voi kerääntyä ja jäätyä lämmönvaihtimen ja yksikön kotelon väliin. Tämä voi heikentää toimintatehoa. Voit estää tämän seuraavasti:

1 Irrota palkkirakenne (katso alla oleva kuva).

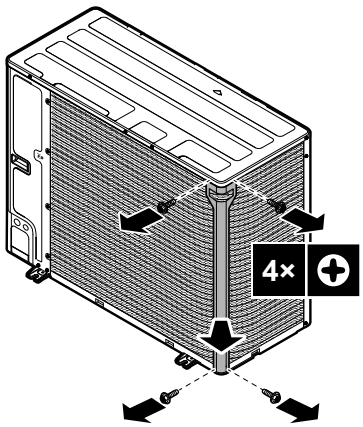

2 Irrota läpivientiaukko (a) napauttamalla kiinnityskohtia litteäpäisellä ruuvitaltalla ja vasaralla.

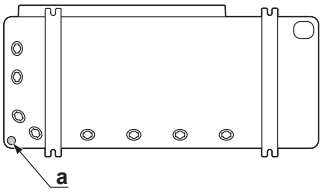

3 Poista purseet ja maalaa reunat ja niiden ympäristö kannattaa maalata paikkamaalilla ruostumisen ehkäisemiseksi.

HUOMIOITAVAA

Läpivientiaukkoja tehtäessä huomioitavaa:

- Vältä kotelon ja alla olevien putkien vaurioittamista.
- Kun läpivientiaukot on tehty, purseet kannattaa poistaa ja reunat sekä niiden ympäristö maalata paikkamaalilla ruostumisen ehkäisemiseksi.
- Kun sähköjohtoja viedään läpivientiaukkojen läpi, suojaa johdot eristysnauhalla vaurioiden ehkäisemiseksi.

TIETOJA

Valinnainen pohjalevyn lämmitin (EKBPH140N7) kannattaa asentaa, kun yksikkö asennetaan kylmään ilmastoon.

4.1.4 Ulkoyksikön kaatumisen estäminen

Jos yksikkö on asennettu paikkaan, jossa voimakkaat tuulet voivat kallistaa yksikköä, suorita seuraavat toimet:

1 Valmistele 2 kaapelia seuraavan kuvan mukaisesti (eivät sisälly toimitukseen).

2 Aseta 2 kaapelia ulkoyksikön päälle.

3 Aseta kumilevy kaapelien ja ulkoyksikön väliin, jotta kaapelit eivät naarmuta maalia (ei sisälly toimitukseen).

4 Kiinnitä kaapelin päät ja kiristä ne.

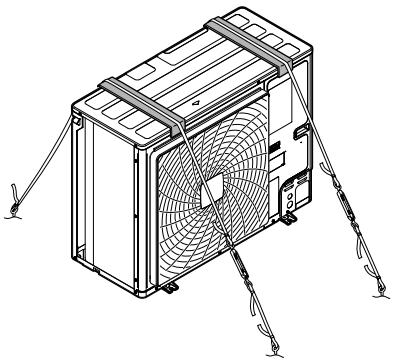

4.2 Kylmäaineputkiston liitännät

VAARA: PALAMISEN VAARA

4.2.1 Kylmäaineputkiston liittäminen ulkoyksikköön

- **Putkiston pituus.** Pidä kenttäputkisto mahdollisimman lyhyenä.
- **Putkiston suojaus.** Suojaa kenttäputkisto fyysisiltä vaurioilta.

1 Toimi seuraavasti:

- Irrota huoltoluukku (a) ja ruuvi (b).
- Irrota putkiston syöttölevy (c) ja ruuvit (d).

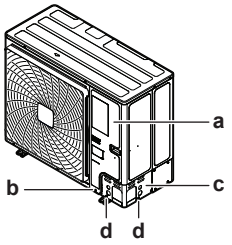

2 Valitse putkiston reitti (a, b, c tai d).

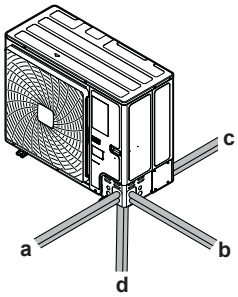

a Etupuoli
b Sivulta
c Takaa
d Alhaalla

TIETOJA

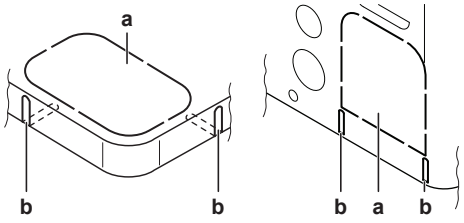

- Irrota läpivientiaukko (a) pohjalevystä tai peitelevystä napauttamalla kiinnityskohtia litteäpäisellä ruuvitaltalla ja vasaralla.
- Vaihtoehtoisesti leikkaa uurteet (b) auki metallisahalla.

HUOMIOITAVAA

Läpivientiaukkoja tehtäessä huomioitavaa:

- Vältä kotelon ja alla olevien putkien vaurioittamista.
- Kun läpivientiaukot on tehty, purseet kannattaa poistaa ja reunat sekä niiden ympäristö maalata paikkamaalilla ruostumisen ehkäisemiseksi.
- Kun sähköjohtoja viedään läpivientiaukkojen läpi, suojaa johdot eristysnauhalla vaurioiden ehkäisemiseksi.

3 Toimi seuraavasti:

- Liitä nesteputki (a) nesteen sulkuventtiiliin.
- Liitä kaasuputki (b) kaasun sulkuventtiiliin.

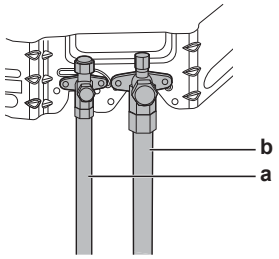

4 Toimi seuraavasti:

- Eristä neste- (a) ja kaasuputket (b).
- Kiedo lämmöneristysmateriaalia mutkien ympärille ja peitä se sitten vinyyliteipillä (c).
- Varmista, että kenttäputkisto ei kosketa mitään kompressorin osaa.
- Tiivistä eristeen päät (tiivisteaine tms.) (d).
- Suojaa kenttäputkisto teräviltä reunoilta kietomalla sen ympärille vinyyliteippiä (e).

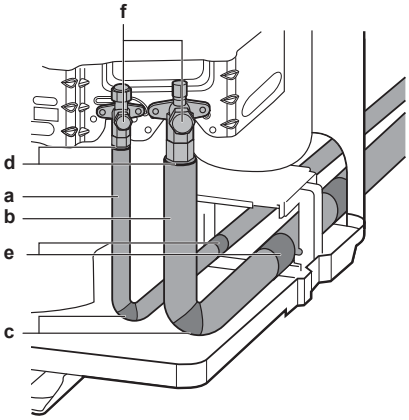

5 Jos ulkoyksikkö asennetaan ylemmäs kuin sisäyksikkö, peitä sulkuventtiilit (f, katso edellä) tiivistemateriaalilla, jotta sulkuventtiileihin tiivistyvä vesi ei pääse siirtymään sisäyksikköön.

HUOMIOITAVAA

Any exposed piping might cause condensation.

6 Asenna huoltokansi ja putkiston syöttölevy paikoilleen.

7 Tiivistä kaikki raot (esimerkki: a), jotta lumi ja pienet eläimet eivät pääse järjestelmään.

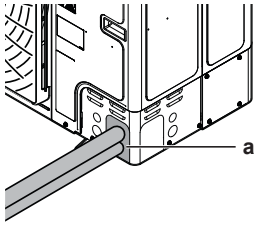

HUOMIOITAVAA

Älä tuki ilmanpoistoaukkoja. Se voi vaikuttaa ilman kiertokulkuun yksikön sisällä.

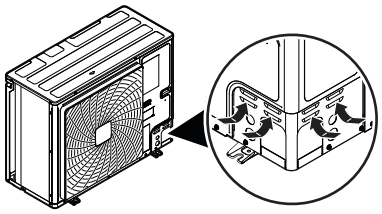

VAROITUS

Huolehdi siitä, että pieneläimet eivät voi käyttää yksikköä suojapaikkanaan. Sähköosia koskettavat pieneläimet voivat aiheuttaa toimintahäiriöitä, savua tai tulipalon.

HUOMIOITAVAA

Muista avata kaikki sulkuventtiilit kylmämaineputken asentamisen ja tyhjiökuivauksen suorittamisen jälkeen. Järjestelmän käyttäminen sulkuventtiilit kiinni voi rikkoa kompressorin.

4.3 Kylmäaineputkiston liitäntöjen tarkistaminen

4.3.1 Kylmäaineputkiston tarkistaminen: Määritys

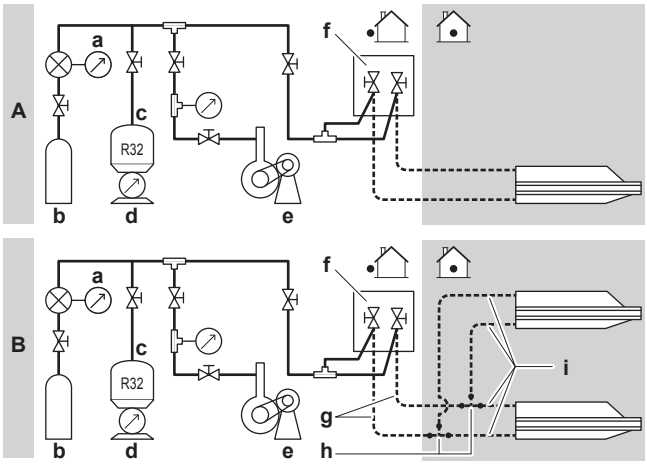

A Määritys paritapauksessa
B Määritys kaksoistapauksessa
a Painemittari
b Typpi
c Kylmäaine
d Punnituslaite
e Alipainepumppu
f Sulkuventtiili
g Pääputkisto
h Kylmäaineen haaroitussarja
i Haaraputkisto

4.3.2 Vuotojen tarkistaminen

HUOMIOITAVAA

ÄLÄ ylitä yksikön maksimityöpainetta (katso “PS High” yksikön nimikilvestä).

HUOMIOITAVAA

Käytä edustajasi suosittelemaa kuplatestiliuosta. Älä käytä saippuavettä, koska se voi aiheuttaa laippamutteriin halkeamia (saippuavedessä saattaa olla suolaa, joka imee kosteutta, joka jäätyy putkiston kylmetessä) ja korroosiota (saippuavesi saattaa sisältää ammoniumia, joka aiheuttaa korroosioilmiön messinkisen laippamutterin ja kuparilaipan välillä).

1 Täytä järjestelmä typpikaasulla, kunnes mittarin paine on vähintään 200 kPa (2 bar). On suositeltavaa paineistaa 3000 kPa:han (30 bar) pienten vuotojen löytämiseksi.

2 Tarkista järjestelmän kaikki putkiliitännät vuotojen varalta kuplatestiliuoksella.

3 Poista kaikki typpikaasu.

4.3.3 Tyhjiökuivauksen suorittaminen

HUOMIOITAVAA

- Kytke tyhjiöpumppu **sekä** kaasusulkuventtiilin huoltoporttiin että nestesulkuventtiilin huoltoporttiin tehon lisäämiseksi.
- Varmista, että kaasusulkuventtiili ja nestesulkuventtiili ovat hyvin kiinni, ennen kuin suoritat vuototestin tai tyhjiökuivauksen.

1 Tyhjiöi järjestelmää, kunnes mittarin paine osoittaa −0,1 MPa (−1 bar).

2 Jätä sellaiseksi 4-5 minuutiksi ja tarkista paine:

Jos paine...	Silloin…
Ei muutu	Järjestelmässä ei ole kosteutta. Tämä toimenpide on valmis.
Kasvaa	Järjestelmässä on kosteutta. Siirry seuraavaan vaiheeseen.

3 Tyhjiöi järjestelmää vähintään 2 tunnin ajan −0,1 MPa:n (−1 bar) paineeseen.

4 Kun olet kytkenyt pumpun pois päältä, tarkkaile painetta vähintään 1 tunnin ajan.

5 Jos järjestelmä EI saavuta kohdetyhjiötä tai pysty pitämään tyhjiötä 1 tunnin ajan, toimi seuraavasti:

- Tarkista vuodot uudelleen.
- Suorita tyhjiökuivaus uudelleen.

HUOMIOITAVAA

Muista avata kaikki sulkuventtiilit kylmämaineputken asentamisen ja tyhjiökuivauksen suorittamisen jälkeen. Järjestelmän käyttäminen sulkuventtiilit kiinni voi rikkoa kompressorin.

4.4 Kylmäaineen täyttö

4.4.1 Tietoja kylmäaineen lisäämisestä

Ulkoyksikkö on täytetty kylmäaineella tehtaalla, mutta eräissä tapauksissa seuraava saattaa olla tarpeen:

Mikä	Milloin
Kylmäaineen lisääminen	Kun nesteputkiston kokonaispituus on määritystä suurempi (katso alla).
Kylmäaineen uudelleentäyttö	**Esimerkki:** ▪ Kun järjestelmää siirretään. ▪ Vuodon jälkeen.

Kylmäaineen lisääminen

Varmista ennen kylmäaineen lisäämistä, että ulkoyksikön **ulkoinen** kylmäaineputkisto on tarkistettu (vuototesti ja tyhjiökuivaus).

TIETOJA

Yksiköistä ja/tai asennusolosuhteista riippuen voi olla tarpeen liittää sähköjohdot ennen kuin kylmäaine täytetään.

Tyypillinen työnkulku – Kylmäaineen lisäys koostuu tyypillisesti seuraavista vaiheista:

1 Määritetään, täytyykö kylmäainetta lisätä ja kuinka paljon.

2 Lisätään kylmäainetta tarvittaessa.

3 Täytetään fluorattuja kasvihuonekaasuja koskeva tarra, ja kiinnitetään se ulkoyksikön sisäpuolelle.

Kylmäaineen uudelleentäyttö

Varmista ennen kylmäaineen uudelleentäyttöä, että seuraavat asiat on tehty:

1 Kaikki kylmäaine on otettu talteen järjestelmästä.

2 Ulkoyksikön **ulkoinen** kylmäaineputkisto on tarkistettu (vuototesti ja tyhjiökuivaus).

3 Ulkoyksikön **sisäinen** kylmäaineputkisto on tyhjiökuivattu.

HUOMIOITAVAA

Ennen täyttä täydennystä suorita tyhjiökuivaus myös ulkoyksikön **sisäiselle** kylmäaineputkistolle.

HUOMIOITAVAA

Kun ulkoyksikön sisäinen kylmäaineputkisto tyhjiökuivataan tai täytetään kokonaan, on aktivoitava alipainetila (katso "Alipainetila-kenttäasetuksen aktivoiminen/poistaminen käytöstä" sivulla 12), joka avaa kylmäainepiirin tarvittavat venttiilit, jotta alipaineprosessi tai kylmäaineen lisääminen voidaan suorittaa asianmukaisesti.

- Aktivoi kenttäasetus "alipainetila" ennen tyhjiökuivausta tai täyttämistä.
- Poista kenttäasetus "alipainetila" käytöstä tyhjiökuivauksen tai täyttämisen jälkeen.

VAROITUS

Eräät kylmäainepiirin osat on voitu eristää muista osista erityistoimintoja suorittavien komponenttien (esim. venttiilien) takia. Tästä syystä kylmäainepiirissä on lisähuoltoportteja piirin alipaineistamista, paineenalennusta tai paineistamista varten.

Jos yksikössä täytyy suorittaa **juottamista**, varmista, ettei yksikön sisällä ole painetta. Sisäiset paineet täytyy vapauttaa avaamalla KAIKKI alla olevissa kuvissa osoitetut huoltoportit. Sijainti vaihtelee mallityypin mukaan.

Huoltoporttien sijainti:

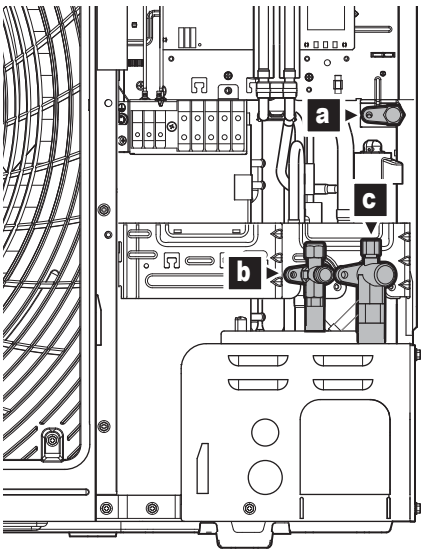

a Sisäinen huoltoportti
b Sulkuventtiili ja huoltoportti (neste)
c Sulkuventtiili ja huoltoportti (kaasu)

Tyypillinen työnkulku – Kylmäaineen uudelleentäyttö koostuu tyypillisesti seuraavista vaiheista:

1 Määritetään, paljonko kylmäainetta lisätään.
2 Kylmäaineen täyttö.
3 Täytetään fluorattuja kasvihuonekaasuja koskeva tarra, ja kiinnitetään se ulkoyksikön sisäpuolelle.

4.4.2 Tietoja kylmäaineesta

Tämä tuote sisältää fluorinoituja kasvihuonekaasuja. ÄLÄ päästä kaasuja ilmakehään.

Kylmäainetyyppi: R32

Ilmaston lämpenemispotentiaali (GWP): 675

VAROITUS: TULENARKAA MATERIAALIA

Yksikön sisällä oleva kylmäaine on lievästi tulenarkaa.

VAROITUS

Laitetta täytyy säilyttää huoneessa, jossa ei ole jatkuvasti toimivia syttymislähteitä (esimerkiksi avotuli, toiminnassa oleva kaasutoiminen laite tai toiminnassa oleva sähkölämmitin).

VAROITUS

- ÄLÄ puhkaise tai polta kylmäainekierron osia.
- ÄLÄ käytä muita kuin valmistajan suosittelemia puhdistusaineita tai yritä nopeuttaa sulatusprosessia muilla kuin valmistajan suosittelemilla toimenpiteillä.
- Huomaa, että järjestelmässä oleva kylmäaine on hajutonta.

VAROITUS

Yksikön sisällä oleva kylmäaine on lievästi tulenarkaa mutta ei yleensä vuoda. Jos kylmäainetta vuotaa huoneeseen ja joutuu kontaktiin polttimen, lämmittimen tai keittotason liekin kanssa, seurauksena voi olla tulipalo tai vahingollisen kaasun muodostumista.

Sammuta kaikki polttoainelämmittimet, tuuleta huone, ja ota yhteys laitteen myyjään.

Älä käytä yksikköä ennen kuin huoltohenkilö on vahvistanut, että osa, josta kylmäainetta vuosi, on korjattu.

4.4.3 Kylmäaineputkiston lisäämisessä huomioitavaa

TIETOJA

Lue myös varotoimet ja vaatimukset seuraavista luvuista:

- Yleiset varotoimet
- Valmistelu

4.4.4 Määritelmät: L1~L7, H1, H2

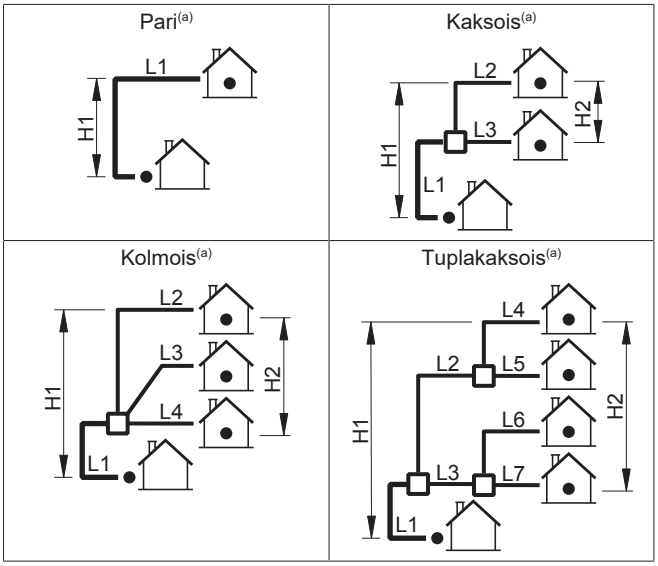

(a) Oletetaan, että kuvan pisin viiva vastaa todellista pisintä putkea ja että kuvan korkein yksikkö vastaa todellista korkeinta yksikköä.
L1 Pääputkisto
L2~L7 Haaraputkisto
H1 Korkeusero korkeimman sisäyksikön ja ulkoyksikön välillä
H2 Korkeusero korkeimman ja matalimman sisäyksikön välillä
☐ Kylmäaineen haaroitussarja

4.4.5 Kylmäaineen lisääminen

Lisäkylmäaineen määrän määrittäminen

Kylmäaineen lisäystarpeen määrittäminen

Jos	Niin
(L1+L2+L3+L4+L5+L6+L7)≤ kuormittamaton pituus Kuormittamaton pituus ▪ 10 m (pienempi koko) ▪ 40 m (vakio) ▪ 15 m (suurempi koko)	Kylmäainetta ei tarvitse lisätä enempää.
(L1+L2+L3+L4+L5+L6+L7)> kuormittamaton pituus	Kylmäainetta täytyy lisätä lisää. Ympyröi valittu määrä myöhempää huoltoa varten alla olevissa taulukoissa.

TIETOJA

Putkiston pituus on suurin yhdensuuntainen nesteputkiston pituus.

Lisättävän kylmäaineen määrän määrittäminen (R, kg) (paritapauksessa)

Vakioputkiston koko						
	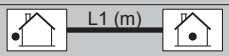					
L1:	**40~50 m**	**50~55 m**	**55~60 m**	**60~70 m**	**70~80 m**	**80~85 m**
R:	0,35 kg	0,7 kg(a) 0,55 kg(b)	0,7 kg(a)	1,05 kg(a)	1,4 kg(a)	1,55 kg(a)

(a) Vain RZAG100~140.
(b) Vain RZAG71.

Suurempi putkiston koko				
	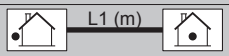			
L1:	**15~20 m**	**20~25 m**	**25~30 m**	**30~35 m**
R:	0,35 kg	0,7 kg	1,05 kg(a)	1,4 kg(a)

(a) Vain RZAG100~140.

Lisättävän kylmäaineen määrän määrittäminen (R, kg) (kaksois-, kolmois- ja tuplakaksoistapauksessa)

1 Määritä G1 ja G2.

G1 (m)	<x> nesteputkiston kokonaispituus x=**Ø9,5 mm** (vakio) x=**Ø12,7 mm** (suurempi koko)
G2 (m)	**Ø6,4** mm nesteputkiston kokonaispituus

2 Määritä R1 ja R2.

Jos	Niin
G1>40 m(a)	Määritä alla olevan taulukon avulla R1 (pituus=**G1−40 m**)(a) ja R2 (pituus=**G2**).
G1≤40 m(a) (ja G1+G2>40 m)(a)	R1=0,0 kg. Määritä alla olevan taulukon avulla R2 (pituus=**G1+G2−40 m**)(a).

(a) Suuremman koon tapauksessa: Korvaa 40 m 15 m:llä.

Nesteputken **vakiokoon** tapauksessa:						
	Pituus					
	0~10 m	**10~15 m**	**15~20 m**	**20~30 m**	**30~40 m**	**40~45 m**
R1:	0,35 kg	0,7 kg(a) 0,55 kg(b)	0,7 kg(a)	1,05 kg(a)	1,4 kg(a)	1,55 kg(a)
R2:	0,2 kg	0,4 kg	0,4 kg	0,6 kg	0,8 kg(a)	1 kg(a)

(a) Vain RZAG100~140.
(b) Vain RZAG71.

Nesteputken **suuremman koon** tapauksessa:							
	Pituus						
	0~5 m	**5~10 m**	**10~15 m**	**15~20 m**	**20~30 m**	**30~40 m**	**40~45 m**
R1:	0,35 kg	0,7 kg	1,05 kg(a)	1,4 kg(a)	–	–	–
R2:	0,35 kg		0,7 kg(a)		1,05 kg(a)	1,4 kg(a)	–

(a) Vain RZAG100~140.

3 Määritä lisättävän kylmäaineen määrä: R=R1+R2.

Esimerkkejä

Asettelu			
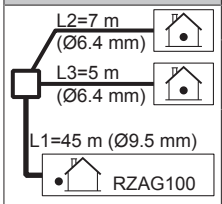	Tapaus: Kaksois, nesteputken vakiokoko		
	1	G1	Yhteensä Ø9,5 => G1=45 m
		G2	Yhteensä Ø6,4 => G2=7+5=12 m
	2	Tapaus: G1>40 m	
		R1	Pituus=G1−40 m=5 m => R1=0,35 kg
		R2	Pituus=G2=12 m => R2=0,4 kg
	3	R	R=R1+R2=0,35+0,4=0,75 kg
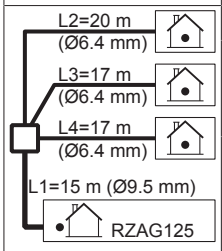	Tapaus: Kolmois, nesteputken vakiokoko		
	1	G1	Yhteensä Ø9,5=> G1=15 m
		G2	Yhteensä Ø6,4 => G2=20+17+17=54 m
	2	Tapaus: G1≤40 m (ja G1+G2>40 m)	
		R1	R1=0,0 kg
		R2	Pituus=G1+G2−40 m=15+54−40=29 m => R2=0,6 kg
	3	R	R=R1+R2=0,0+0,6=0,6 kg

Kylmäaineen täyttö: Määritys

Katso "4.3.1 Kylmäaineputkiston tarkistaminen: Määritys" sivulla 8.

Kylmäaineen lisääminen

VAROITUS

- Käytä vain R32-kylmäainetta. Muut aineet voivat aiheuttaa räjähdyksiä ja onnettomuuksia.
- R32 sisältää fluorattuja kasvihuonekaasuja. Sen ilmaston lämpenemispotentiaalin (GWP) arvo on 675. ÄLÄ päästä näitä kaasuja ilmakehään.
- Kun täytät kylmäainetta, käytä aina suojakäsineitä ja suojalaseja.

Edellytys: Varmista ennen kylmäaineen täyttöä, että kylmäaineputkisto on liitetty ja tarkistettu (vuototesti ja tyhjiökuivaus).

1 Liitä kylmäainesäiliö sekä kaasun sulkuventtiilin huoltoporttiin että nesteen sulkuventtiilin huoltoporttiin.

2 Täytä lisämäärä kylmäainetta.

3 Avaa sulkuventtiilit.

4.4.6 Kylmäaineen uudelleentäyttö

Täyden täyttömäärän määrittäminen

Täyden täyttömäärän määrittäminen (kg) (nesteputken vakiokoon tapauksessa)

Malli	Pituus (m)(a)						
	3~40	**40~50**	**50~55**	**55~60**	**60~70**	**70~80**	**80~85**
RZAG71	3,2	3,55	3,75	–	–	–	–
RZAG100	3,2	3,55	3,9		4,25	4,6	4,75
RZAG125-140	3,7	4,05	4,4		4,75	5,1	5,25

(a) Pituus=L1 (pari); L1+L2 (kaksois, kolmois); L1+L2+L4 (tuplakaksois)

Täyden täyttömäärän määrittäminen (kg) (nesteputken suuremman koon tapauksessa)

Malli	Pituus (m)[a]				
	3~15	15~20	20~25	25~30	30~35
RZAG71	3,2	3,55	3,9	–	–
RZAG100	3,2	3,55	3,9	4,25	4,6
RZAG125+140	3,7	4,05	4,4	4,75	5,1

(a) Pituus=L1 (pari); L1+L2 (kaksois, kolmois); L1+L2+L4 (tuplakaksois)

Täyden täyttömäärän määrittäminen (kg) (nesteputken pienemmän koon tapauksessa)

Malli	Pituus (m)[a]
	3~10
RZAG71+100	3,2
RZAG125+140	3,7

(a) Pituus=L1 (pari); L1+L2 (kaksois, kolmois); L1+L2+L4 (tuplakaksois)

Alipainetila-kenttäasetuksen aktivoiminen/ poistaminen käytöstä

Kuvaus

Kun ulkoyksikön sisäinen kylmäaineputkisto tyhjiökuivataan tai täytetään kokonaan, on aktivoitava alipainetila, joka avaa kylmäainepiirin tarvittavat venttiilit, jotta alipaineprosessi tai kylmäaineen lisääminen voidaan suorittaa asianmukaisesti.

Alipainetilan aktivoiminen:

Alipainetila aktivoidaan käyttämällä piirilevyn (A1P) painikkeita BS* ja lukemalla palaute 7-segmenttisestä näytöstä.

Käytä kytkimiä ja painikkeita eristetyllä tikulla (esimerkiksi suljetulla kuulakärkikynällä) jännitteisten osien koskettamisen välttämiseksi.

1 Kun yksikköön on kytketty virta eikä se ole käynnissä, pidä painiketta BS1 painettuna 5 sekunnin ajan.

   Tulos: Siirryt asetustilaan, ja 7-segmenttisessä näytössä näkyy "2 0 0".

2 Paina painiketta BS2, kunnes pääset sivulle **2–17**.

3 Kun sivu **2–17** on saavutettu, paina painiketta BS3 kerran.

4 Vaihda asetukseksi **2** painamalla painiketta BS2 kerran.

5 Paina painiketta BS3 kerran.

6 Kun näyttö ei enää vilku, aktivoi alipainetila painamalla painiketta BS3.

Alipainetilan poistaminen käytöstä:

Kun yksikkö on täytetty tai alipaineistettu, poista alipainetila käytöstä:

7 Paina painiketta BS2, kunnes pääset sivulle **2–17**.

8 Kun sivu **2–17** on saavutettu, paina painiketta BS3 kerran.

9 Vaihda asetukseksi **1** painamalla painiketta BS2 kerran.

10 Paina painiketta BS3 kerran.

11 Kun näyttö ei enää vilku, poista alipainetila käytöstä painamalla painiketta BS3 uudelleen.

12 Poistu asetustilasta painamalla painiketta BS1.

Muista kiinnittää sähkökomponenttirasian kansi takaisin sähkökomponenttirasian kanteen ja asentaa etukansi, kun työ on valmis.

HUOMIOITAVAA

Varmista, että kaikki ulkopaneelit sähkökomponenttirasian huoltokantta lukuun ottamatta on suljettu työskentelyn aikana.

Sulje sähkökomponenttirasian kansi kunnolla ennen virran kytkemistä.

Kylmäaineen täyttö: Määritys

Katso "4.3.1 Kylmäaineputkiston tarkistaminen: Määritys" sivulla 8.

Kylmäaineen uudelleentäyttö

VAROITUS

- Käytä vain R32-kylmäainetta. Muut aineet voivat aiheuttaa räjähdyksiä ja onnettomuuksia.
- R32 sisältää fluorattuja kasvihuonekaasuja. Sen ilmaston lämpenemispotentiaalin (GWP) arvo on 675. ÄLÄ päästä näitä kaasuja ilmakehään.
- Kun täytät kylmäainetta, käytä aina suojakäsineitä ja suojalaseja.

Edellytys: Varmista ennen kylmäaineen uudelleentäyttöä, että järjestelmä on pumpattu tyhjäksi, ulkoyksikön **ulkoinen** kylmäaineputkisto on tarkistettu (vuototesti ja tyhjiökuivaus) ja ulkoyksikön **sisäinen** kylmäaineputkisto on tyhjiökuivattu.

1 Jos yksikköä ei ole vielä tyhjiökuivattu, aktivoi alipainetila (katso "Alipainetila-kenttäasetuksen aktivoiminen/poistaminen käytöstä" sivulla 12).

2 Kytke kylmäainesäiliö nestesulkuventtiilin huoltoporttiin.

3 Avaa nestesulkuventtiili.

4 Lisää koko kylmäainemäärä.

5 Poista alipainetila käytöstä (katso "Alipainetila-kenttäasetuksen aktivoiminen/poistaminen käytöstä" sivulla 12).

6 Avaa kaasusulkuventtiili.

4.4.7 Fluorattuja kasvihuonekaasuja koskevan tunnuksen kiinnittäminen

1 Täytä tarra seuraavasti:

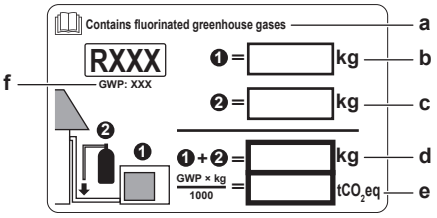

a Jos yksikön mukana toimitetaan monikielinen fluorattuja kasvihuonekaasuja koskeva tarra (katso tarvikkeet), irrota soveltuva kieli ja kiinnitä se kohdan **a** päälle.
b Tehtaalla lisätty kylmäaine: katso yksikön nimikilpi
c Lisätyn kylmäaineen määrä
d Kylmäaineen kokonaismäärä
e Kylmäaineen kokonaismäärän **fluorattujen kasvihuonekaasujen määrä** ilmoitettuna CO_2-ekvivalenttitonneina.
f GWP = ilmaston lämpenemispotentiaali

HUOMIOITAVAA

Fluorattuja kasvihuonekaasuja koskeva lainsäädäntö edellyttää, että yksikön kylmäaineen määrä ilmoitetaan sekä painona että CO_2-ekvivalenttina.

Määrän laskentakaava CO_2-ekvivalenttitonneina: Kylmäaineen GWP-arvo × kylmäaineen kokonaismäärä [kg] / 1000

Käytä kylmäaineen määrätarrassa ilmoitettua GWP-arvoa. Kyseinen GWP perustuu voimassaolevaan fluorattuja kasvihuonekaasuja koskevaan lainsäädäntöön. Oppaassa ilmoitettu GWP saattaa olla vanhentunut.

2 Kiinnitä tunnus ulkoyksikön sisäpuolelle. Sille on erillinen paikka kytkentäkaaviokilvessä.

4.5 Sähköjohtojen kytkentä

VAARA: SÄHKÖISKUN VAARA

VAROITUS

Käytä AINA moniytimistä kaapelia virransyöttökaapelina.

HUOMIO

Kun laitetta käytetään sovelluksissa lämpötilahälytysasetusten kanssa, on suositeltavaa huomioida 10 minuutin viive hälytyksen ilmoittamisessa, jos hälytyslämpötila ylitetään. Yksikkö voi pysähtyä usean minuutin ajaksi normaalikäytössä yksikön jäänpoistoa varten tai termostaattipysäytyskäytössä.

4.5.1 Tietoja sähkömääräysten täyttämisestä

RZAG71~140N7V1B

Laitteisto noudattaa standardia EN/IEC 61000-3-12 (eurooppalainen/kansainvälinen tekninen standardi, joka asettaa julkisiin pienjännitejärjestelmiin liitettyjen laitteiden, joiden vaihekohtainen tulovirta on >16 A ja ≤75 A, tuottamien yliaaltovirtojen rajat).

4.5.2 Ohjeet sähköjohtojen kytkemiseen

Kiristysmomentit

Nimike	Kiristysmomentti (N•m)
M4 (X1M)	1,2~1,8
M4 (maa)	1,2~1,4
M5 (X1M)	2,0~3,0
M5 (maa)	2,4~2,9

HUOMIOITAVAA

Jos johdinliitännässä on rajoitetusti tilaa, käytä taivutettuja puristustyyppisiä rengasliittimiä.

4.5.3 Tavallisten johdotuskomponenttien tekniset tiedot

Komponentti		V1			Y1			
		71	100	125~140	71	100	125	140
Virransyöttökaapeli	MCA[(a)]	18,8 A	23,3 A	28,8 A	12,3 A	15,4 A	15,7 A	15,4 A
	Jännitealue	220~240 V			380~415 V			
	Vaihe	1~			3N~			
	Taajuus	50 Hz						
	Johtojen koot	Soveltuvaa lainsäädäntöä on noudatettava						
Yhteiskytkentäkaapelit		Kaapelin minimipoikkileikkaus 2,5 mm², sopii 230 V:lle						
Suositeltava erikseen hankittava sulake		20 A	32 A		16 A			
Maavuotosuojakatkaisin		Soveltuvaa lainsäädäntöä on noudatettava						

(a) MCA = Piirin jatkuva minimikuormitettavuus. Ilmoitetut arvot ovat maksimiarvoja (katso tarkat arvot sisäyksikköyhdistelmien sähköisistä ominaisuuksista).

4.5.4 Ulkoyksikön sähköjohtojen liittäminen

HUOMIOITAVAA

- Noudata johtokaaviota (toimitetaan yksikön mukana, sijaitsee huoltokannen sisäpuolella).
- Varmista, että sähköjohdot EIVÄT estä huoltokannen oikeaa kiinnittämistä.

1 Irrota huoltokansi.

2 Liitä yhteiskytkentäkaapelit ja virransyöttö seuraavasti:

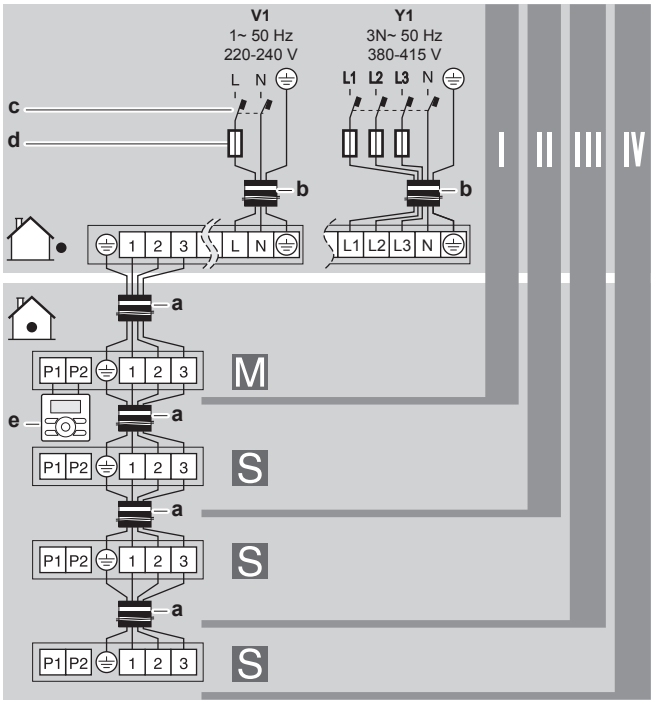

I, II, III, IV Pari, kaksois, kolmois, kaksoistupla
M, S Pää-, aliyksikkö
a Yhteiskytkentäkaapelit
b Virtakaapeli
c Maavuotosuojakatkaisin
d Sulake
e Käyttöliittymä

TIETOJA

Eräät sisäyksiköt saattavat tarvita erillisen virtalähteen maksimitehon takaamiseksi. Katso sisäyksikön asennusopas.

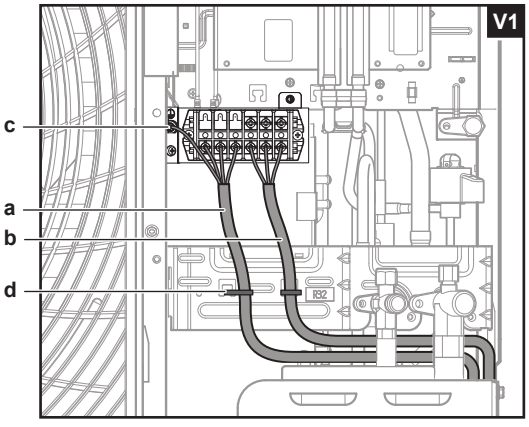

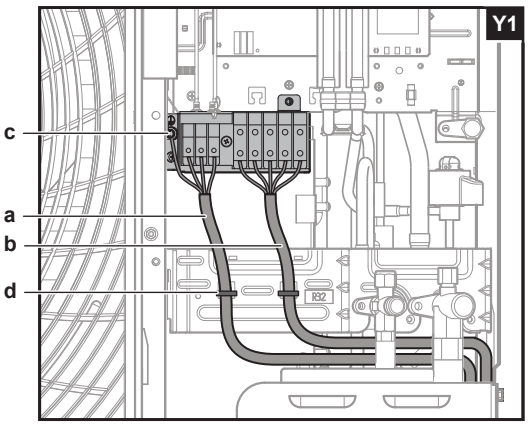

a Yhteiskytkentäkaapeli
b Virransyöttökaapeli
c Maadoitus
d Nippuside

3 Kiinnitä kaapelit (virta- ja yhteiskytkentäkaapeli) nippusiteellä sulkuventtiilin kiinnityslevyyn ja vedä johdot yllä olevan kuvan mukaisesti.

4 Valitse läpivientiaukko ja irrota se napauttamalla kiinnityskohtia litteäpäisellä ruuvitaltalla ja vasaralla.

5 Vedä johdot rungon läpi ja liitä ne runkoon läpivientiaukon kohdalla.

Reititys rungon läpi	Valitse yksi 3 vaihtoehdosta: 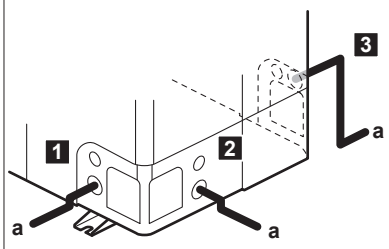 **a** Virtakaapeli **Huomautus:** Reititä yhteiskytkentäkaapeli yhdessä kylmäaineputkiston kassa. Katso "4.6.1 Ulkoyksikön asennuksen viimeistely" sivulla 15.
Liittäminen runkoon	Kun kaapelit viedään yksiköstä, putkijohtojen suojaholkki (PG-asennukset) voidaan asettaa läpivientiaukkoon. Jos putkijohtoja ei käytetä, suojaa johdot muoviputkilla, jotta läpivientiaukon reuna ei leikkaa johtoja. 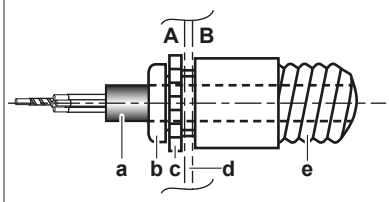 **A** Ulkoyksikön sisäpuoli **B** Ulkoyksikön ulkopuoli **a** Johdin **b** Holkki **c** Mutteri **d** Runko **e** Letku

HUOMIOITAVAA

Läpivientiaukkoja tehtäessä huomioitavaa:

- Vältä kotelon ja alla olevien putkien vaurioittamista.
- Kun läpivientiaukot on tehty, purseet kannattaa poistaa ja reunat sekä niiden ympäristö maalata paikkamaalilla ruostumisen ehkäisemiseksi.
- Kun sähköjohtoja viedään läpivientiaukkojen läpi, suojaa johdot eristysnauhalla vaurioiden ehkäisemiseksi.

6 Kiinnitä huoltokansi takaisin.

7 Liitä maavuotosuojakatkaisin ja sulake virtalinjaan.

4.6 Ulkoyksikön asennuksen viimeistely

4.6.1 Ulkoyksikön asennuksen viimeistely

1 Eristä ja kiinnitä kylmäaineputki ja yhteiskytkentäjohto seuraavasti:

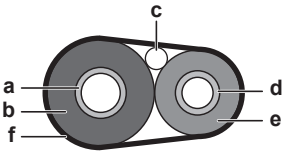

a Kaasuputki
b Kaasuputken eristys
c Yhteiskytkentäjohto
d Nesteputki
e Nesteputken eristys
f Eristysnauha

2 Asenna huoltokansi.

4.6.2 Kompressorin eristysvastuksen tarkistaminen

HUOMIOITAVAA

Jos asennuksen jälkeen kompressoriin kertyy kylmäainetta, eristysvastus napojen voi alentua, mutta jos se on vähintään 1 MΩ, yksikkö ei rikkoudu.

- Käytä 500 V:n eristysvastusmittaria eristyksen mittaukseen.
- Älä käytä eristysvastusmittaria matalajännitepiireihin.

1 Mittaa eristysvastus napojen yli.

Jos	Niin
≥1 MΩ	Eristysvastus on OK. Tämä toimenpide on valmis.
<1 MΩ	Eristysvastus ei ole OK. Siirry seuraavaan vaiheeseen.

2 Kytke virta ja jätä se päälle 6 tunnin ajaksi.

Tulos: Kompressori lämpiää ja haihduttaa siinä olevan kylmäaineen.

3 Mittaa eristysvastus uudelleen.

5 Käyttöönotto

Anna standardin (EU)2016/2281 mukaiset ekologisen suunnittelun tiedot asiakkaalle. Nämä tiedot löytyvät asentajan viiteoppaasta tai sivustolta Daikin.

HUOMIOITAVAA

Käytä yksikköä aina termistorien ja/tai paineanturien/-kytkimien kanssa. Muuten kompressori saattaa palaa.

5.1 Tarkistuslista ennen käyttöönottoa

Tarkista ensin alla luetellut kohteet yksikön asennuksen jälkeen. Kun kaikki tarkistukset on tehty, yksikkö täytyy sulkea. Käynnistä yksikkö, kun se on suljettu.

☐	Olet lukenut koko asennusohjeet **asentajan viiteoppaan mukaisesti**.
☐	**Sisäyksiköt** on kiinnitetty oikein.
☐	Jos käytetään langatonta käyttöliittymää: **Sisäyksikön koristepaneeli** ja infrapunavastaanotin on asennettu.
☐	**Ulkoyksikkö** on kiinnitetty oikein.
☐	Seuraava **kenttäjohdotus** on suoritettu tämän asiakirjan ja sovellettavien lakisääteisten määräysten mukaisesti: ▪ Paikallisen virtalähteen paneelin ja ulkoyksikön välillä ▪ Ulkoyksikön ja (pää)sisäyksikön välillä ▪ Sisäyksiköiden välillä
☐	**Puuttuvia** tai **väärinpäin kytkettyjä vaiheita** EI ole.
☐	Järjestelmä on oikein **maadoitettu** ja maadoitusliittimet on kiristetty.
☐	**Sulakkeet** tai paikallisesti asennetut suojalaitteet on asennettu tämän asiakirjan mukaisesti eikä niitä ole ohitettu.
☐	**Virransyötön jännitteen** vastaa yksikön tunnustietotarran jännitearvoja.
☐	Kytkinrasiassa EI ole **löysiä liitoksia** tai vaurioituneita sähköisiä komponentteja.
☐	Kompressorin **eristysvastus** on OK.
☐	Sisä- ja ulkoyksikön sisällä EI ole **vaurioituneita komponentteja** tai **puristuneita putkia**.
☐	**Kylmäainevuotoja** EI ole.
☐	Asennuksessa on oikea putkikoko ja **putket** on oikein eristetty.
☐	Ulkoyksikön **sulkuventtiilit** (kaasu ja neste) ovat kokonaan auki.

5.2 Koekäytön suorittaminen

Tätä tehtävää käytetään vain BRC1E52- tai BRC1E53-kaukosäätimen kanssa. Jotain muuta kaukosäädintä käytettäessä katso kaukosäätimen asennus- tai huolto-opas.

HUOMIOITAVAA

Älä keskeytä koekäyttöä.

TIETOJA

Taustavalo. Taustavalon ei tarvitse palaa, kun käyttöliittymässä suoritetaan ON/OFF-toimenpide. Kaikkia muita toimenpiteitä varten sen täytyy ensin palaa. Taustavalo palaa ±30 sekunnin ajan, kun jotakin painiketta painetaan.

1 Suorita alustavat vaiheet.

#	Toimenpide
1	Avaa nesteen sulkuventtiili ja kaasun sulkuventtiili irrottamalla kansi ja kiertämällä kuusioavaimella vastapäivään, kunnes se pysähtyy.
2	Sähköiskun välttämiseksi sulje huoltokansi.
3	Kytke virta päälle vähintään 6 tuntia ennen käyttöä kompressorin suojaamiseksi.
4	Muista asettaa yksikkö käyttöliittymässä jäähdytyskäyttöön.

2 Aloita koekäyttö

#	Toimenpide	Tulos
1	Siirry aloitusvalikkoon.	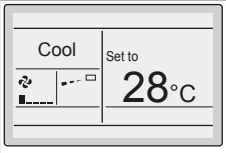

#	Toimenpide	Tulos
2	Paina vähintään 4 sekuntia. 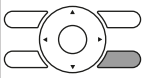	Service Settings -valikko tulee esiin.
3	Valitse Test Operation. 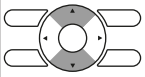	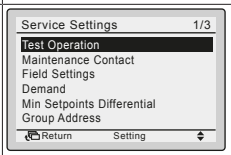
4	Paina. 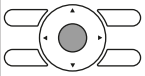	Aloitusvalikossa näkyy Test Operation. 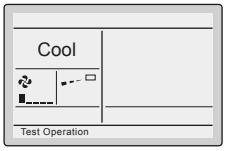
5	Paina 10 sekunnin kuluessa. 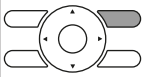	Koekäyttö alkaa.

3 Seuraa toimintaa 3 minuutin ajan.

4 Tarkista ilmavirran suunnan toiminta (vain sisäyksiköt, joissa on kääntöläpät).

#	Toimenpide	Tulos
1	Paina. 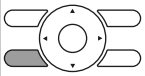	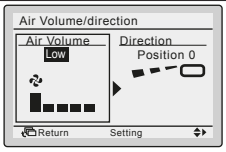
2	Valitse Position 0. 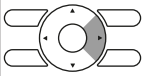	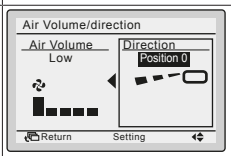
3	Vaihda asento. 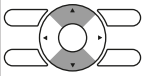	Jos sisäyksikön ilmavirran läppä liikkuu, toiminta on OK. Jos ei, toiminta ei ole OK.
4	Paina. 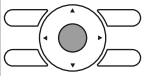	Aloitusvalikko tulee esiin.

5 Lopeta koekäyttö.

#	Toimenpide	Tulos
1	Paina vähintään 4 sekuntia. 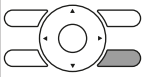	Service Settings -valikko tulee esiin.
2	Valitse Test Operation. 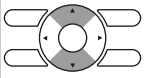	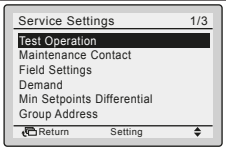
3	Paina. 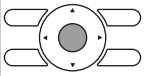	Yksikkö palaa normaaliin toimintatilaan, ja aloitusvalikko tulee esiin.

5.3 Vikakoodit koekäytön suorittamisen aikana

Jos ulkoyksikön asennusta EI ole tehty oikein, seuraavat vikakoodit voivat näkyä käyttöliittymässä:

Virhekoodi	Mahdollinen syy
Mitään ei näy (asetettua lämpötilaa ei näytetä)	▪ Johdotus on irti tai virheellinen (virtalähteen ja ulkoyksikön välillä, ulko- ja sisäyksiköiden välillä, sisäyksikön ja käyttöliittymän välillä). ▪ Ulkoyksikön piirilevyn sulake on palanut.
E3, E4 tai L8	▪ Sulkuventtiilit ovat kiinni. ▪ Ilmanotto tai ilmanpoisto on tukossa.
U1 tai E7	Kolmevaiheisesta virtalähteestä puuttuu yksi vaihe. **Huomautus:** Laitetta ei voida käyttää. Katkaise virta, tarkista johdotus uudelleen ja vaihda kahden sähköjohdon paikkaa kolmesta.
L4	Ilmanotto tai ilmanpoisto on tukossa.
U0	Sulkuventtiilit ovat kiinni.
U2	▪ Jännitteen epätasapaino. ▪ Kolmevaiheisesta virtalähteestä puuttuu yksi vaihe. **Huomautus:** Laitetta ei voida käyttää. Katkaise virta, tarkista johdotus uudelleen ja vaihda kahden sähköjohdon paikkaa kolmesta.
U4 tai UF	Yksiköiden välinen haarajohdotus on väärä.
UA	Ulkoyksikkö ja sisäyksikkö eivät ole yhteensopivia.

6 Hävittäminen

Tämä yksikkö käyttää fluorattua hiilivetyä. Ota yhteys jälleenmyyjään, kun hävität tämän yksikön.

HUOMIOITAVAA

ÄLÄ yritä purkaa järjestelmää itse: järjestelmän purku sekä kylmäaineen, öljyn ja muiden osien käsittelyssä ON noudatettava soveltuvaa lainsäädäntöä. Yksiköt TÄYTYY käsitellä erikoistuneessa käsittelylaitoksessa uudelleenkäyttöä, kierrätystä ja talteenottoa varten.

7 Tekniset tiedot

Uusimpien teknisten tietojen **osajoukko** on saatavilla alueelliselta Daikin-sivustolta (julkisesti käytettävissä). Uusimpien teknisten tietojen **koko sarja** on saatavilla Daikin Business Portal -portaalista (todennus vaaditaan).

7.1 Huoltotila: Ulkoyksikkö

Imupuoli	Alla olevissa kuvissa imupuolen huoltotila perustuu lämpötilaan 35°C DB ja jäähdytyskäyttöön. Varaudu lisätilaan seuraavissa tapauksissa: ▪ Kun imupuolen lämpötila ylittää säännöllisesti tämän lämpötilan. ▪ Kun ulkoyksiköiden lämpökuorman odotetaan säännöllisesti ylittävän maksimikäyttökapasiteetin.
Poistopuoli	Ota kylmäaineputkityöt huomioon yksiköiden sijoittelussa. Jos asettelu ei vastaa mitään alla olevaa asettelua, ota yhteyttä jälleenmyyjään.

Yksi yksikkö ( ) | Yksi yksikkörivi ( )

Useita yksikkörivejä ( )

Pinotut yksiköt (enintään 2 tasoa) ( )

Katso kuva 1 etukannen sisäpuolella.

(1)	Käytä huollettavuuden parantamiseksi etäisyyttä ≥250 mm
A, B, C, D	Esteet (seinät/suojalevyt)
E	Este (katto)
a, b, c, d, e	Pienin huoltotila yksikön ja esteiden A, B, C, D ja E välissä
e_B	Suurin etäisyys yksikön ja esteen E reunan välissä esteen B suuntaan
e_D	Suurin etäisyys yksikön ja esteen E reunan välissä esteen D suuntaan
H_U	Yksikön korkeus
H_B, H_D	Esteiden B ja D korkeus
1	Tiivistä asennuskehyksen pohja, jotta poistoilma ei pääse virtaamaan takaisin imupuolelle yksikön pohjan kautta.
2	Enintään kaksi yksikköä voidaan asentaa.
⃠	Ei sallittu

Katso kuva 2 etukannen sisäpuolella.

(1)	Käytä huollettavuuden parantamiseksi etäisyyttä ≥250 mm

Katso kuva 3 etukannen sisäpuolella.

(1)	Käytä huollettavuuden parantamiseksi etäisyyttä ≥250 mm
A1=>A2	(A1) Jos vedenpoisto voi tippua ja jäätyä ylä- ja alayksiköiden väliin… (A2) Niin asenna **katto** ylä- ja alayksiköiden väliin. Asenna yläyksikkö riittävän korkealle alayksikön yläpuolelle, jotta yläyksikön pohjalevyyn ei pääse kertymään jäätä.
B1=>B2	(B1) Jos vedenpoisto ei voi tippua ja jäätyä ylä- ja alayksiköiden väliin… (B2) Niin kattoa ei tarvitse asentaa, mutta **tiivistä rako** ylä- ja alayksiköiden välissä, jotta poistoilma ei pääse virtaamaan takaisin imupuolelle yksikön pohjan kautta.

7.2 Putkikaavio: Ulkoyksikkö

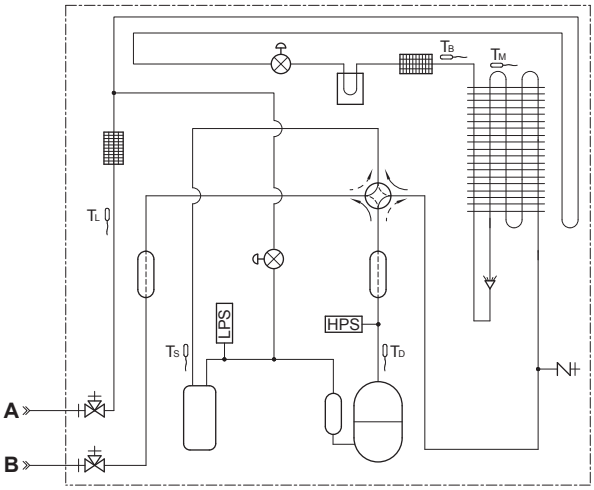

Huoltoportti (5/16" laippa)

Sulkuventtiili

Suodatin

PCB-jäähdytys

Vaimennin

Elektroninen paisuntaventtiili

4-tieventtiili

HPS Korkeapainekytkin

LPS Matalapainekytkin

Kompressorin akkumulaattori

Lämmönvaihdin

Kompressori

Jakaja

Akkumulaattori

Termistori

A Kenttäputkisto (neste: Ø9,5 laippaliitäntä)

B Kenttäputkisto (kaasu: Ø15,9 laippaliitäntä)

Lämmitys

Jäähdytys

7.3 Kytkentäkaavio: Ulkoyksikkö

Kytkentäkaavio toimitetaan yksikön mukana, sijaitsee huoltokannen sisäpuolella.

(1) Kytkentäkaavio

Englanti	Käännös
Connection diagram	Kytkentäkaavio
Only for ***	Vain ***
See note ***	Katso huomautus ***
Outdoor	Ulkona
Indoor	Sisällä
Upper	Ylempi
Lower	Alempi
Fan	Tuuletin
ON	ON
OFF	OFF

(2) Asettelu

Englanti	Käännös
Layout	Asettelu
Front	Etupuoli
Back	Takaosa
Position of compressor terminal	Kompressorin liittimen sijainti

(3) Huomautukset

Englanti	Käännös
Notes	Huomautukset
	Liitäntä
X1M	Sisä-/ulkotiedonsiirto
—·—·—·—	Maadoitusjohto
– – – – – – –	Erikseen hankittava
①	Useita johdotusmahdollisuuksia

Englanti	Käännös
	Suojamaadoitus
	Kenttäjohdin
	Johdotus mallin mukaan
	Vaihtoehto
	Kytkinrasia
	Piirilevy

HUOMAUTUKSIA:

1 Katso kytkentäkaaviotarrasta (etulevyn takana) tietoja siitä, miten kytkimiä BS1~BS3 ja DS1 käytetään.

2 Älä oikosulje käytön aikana suojalaitteita S1PH S1PL ja Q1E.

3 Katso yhdistelmätaulukosta ja lisävarusteoppaasta tietoja johdotuksen liittämisestä malleihin X6A, X28A ja X77A.

4 Värit: BLK: musta, RED: punainen, BLU: sininen, WHT: valkoinen, GRN: vihreä

(4) Selitys

Suomi	Käännös
Legend	Selitys
Field supply	Erikseen hankittava
Optional	Valinnainen
Part n°	Osanro
Description	Kuvaus

A1P		Piirilevy (pää)
A2P		Piirilevy (kohinasuodatin)
A3P	*	Piirilevy (tarve)
BS1~BS3 (A1P)		Painikekytkin
C1~C5 (A1P) (vain Y1)		Kondensaattori

DS1 (A1P)		Kaksirivikytkin
E1~3 (A1P)		Liitin
E1H	*	Pohjalevyn lämmitin (lisävaruste)
F*U	*	Sulake
HAP (A1P)		Valodiodi (huoltomonitori on vihreä)
K1M, K3M (A1P) (vain Y1)		Magneettinen kontaktori
K1R (A1P)		Magneettirele (Y1S)
K4R (A1P)		Magneettirele (E1H)
K10R, K13R~K15R (A1P)		Magneettirele
K11M (A1P) (vain V1)		Magneettinen kontaktori
L1R (vain Y1)		Reaktori
M1C		Kompressorin moottori
M1F		Tuuletinmoottori
PFC (A1P) (vain V1)		Tehokertoimen korjaus
PS (A1P)		Päävirran kytkentä
Q1DI		Maavuotosuojakatkaisin (30 mA)
Q1E		Ylikuormasuoja
R1~R8 (A1P) (vain Y1)		Vastus
R1T		Termistori (ilma)
R2T		Termistori (poisto)
R3T		Termistori (imu)
R4T		Termistori (lämmönvaihdin)
R5T		Termistori (keskilämmönvaihdin)
R6T		Termistori (neste)
R7T		Termistori (ripa)
R8 (A1P) (vain V1)		Vastus
RC (A1P) (vain Y1)		Signaalin vastaanotinyksikkö
S1PH		Korkeapainekytkin
S1PL		Matalapainekytkin
SEG1~SEG3		7-segmenttinen näyttö
TC1 (A1P) (vain V1)		Signaalin lähetyspiiri
TC (A1P) (vain Y1)		Signaalin lähetyspiiri
V1 (A2P)		Varistori
V1D (A1P) (vain V1)		Diodi
V1D,V2D (A1P) (vain Y1)		Diodi
V*R (A1P) (vain V1)		Diodimoduuli
V1R, V2R (A1P) (vain Y1)		Diodimoduuli
V3R, V4R (A1P) (vain Y1)		IGBT-virtamoduuli
X1M		Riviliitin
Y1E~Y3E		Elektroninen paisuntaventtiili
Y1S		Solenoidiventtiili (4-tieventtiili)
Z*C		Kohinasuodatin (ferriittisydän)
Z*F		Kohinasuodatin
L*, L*A, L*B, N, NA, NB, E*, U, V, W, X*A (A1P~A2P)		Liitin

EAC

4P573382-1 0000000Q

Copyright 2019 Daikin

DAIKIN EUROPE N.V.

Zandvoordestraat 300, B-8400 Oostende, Belgium

4P573382-1 2019.04